Scheda tecnica :

PINZA PER BALLE FASCIATE

Vantaggi per i clienti

- Attacco facile da usare e competitivo.
- Il potente cilindro a doppio effetto consente la movimentazione di balle molto pesanti.
- Pinza arrotondata e articolata progettata per adattarsi alla forma di ogni balla.
- Struttura tubolare liscia ed arrotondata per evitare danni alla pellicola.

Specifiche tecniche

- Snodi con perni anti-usura autolubrificanti per maggior longevità.
- Eccellente capacità di sollevamento fino a 1000 kg / 2205 lb.
- Telaio monoblocco saldato.
- CLBW: manico avvolgi balla con Ø da 0,85 m / 3 ft 1,45 m / 5 ft.
- PBE: manico avvolgi balla con Ø da 1 m / 3 ft a 1,7 m / 6 ft.

MANITOU GROUP | ATTACHMENTS

Capacità		CLBW 800	CLBW 1500
Capacità (kg)		800	1500
Weight			
Peso (kg)		227	251
Peso e dimensioni			
Altezza (mm)	h17	810	810
Lunghezza totale (mm)	l1	1386	1490
Larghezza (mm)		1587	1587
Parametri di funzionamento			
Equipaggiamento macchina			
Apertura minima (mm)		249	510
Apertura massima (mm)		1503	1846
Diametro max 1 balla fasciata (mm)		1450	1700
Diametro min 1 balla fasciata (mm)		850	1000

Compatibilità della macchina	CLBW 800	CLBW 1500
Codice	52000813	52001012
ALT950	-	X
MLA-T 533-145 V+ - ST5	-	X
MLT 420-60 H	X	X
MLT 625-75 H	X	X
MLT 625 e	X	X
MLT 630-115 (S2)	X	X
MLT 630-115 V (S2)	X	X
MLT 630-115 V CP (S2)	X	X
MLT 635-130 PS+ (S2)	X	X
MLT 635-140 V+ (S2)	X	X
MLT 730-115 V (S2)	X	X
MLT 730-115 V CP (S2)	X	X
MLT 733-115 (S2)	X	X
MLT 738-130 PS+ (S1)	X	X
MLT 742-130 PS+ (S1)	X	X
MLT 742-140 V+ (S1)	X	X
MLT 841-145 PS+	-	X
MLT 850-145 V+	-	X
MLT 937-115 (S1)	X	X
MLT 940-140 V+ (S2)	X	X
MLT 961-160 V+ L	-	X
MLT 1041-145 PS+L	X	X
MLT-X 625-75 H	X	X
MLT-X 732	X	X
MLT-X 735 T LSU	X	X
MLT-X 738-130 PS+ (S1)	X	X
MLT-X 741 T LSU	-	X
MLT-X 841 - 145 PS+	-	X
MLT-X 850-145 V+	-	X
MLT-X 961-160 V+ L	-	X
MLT-X 1041-145 PS+L	X	X
MLT 630-105 ST4 OLD	X	X
MLT 630-105 V CP ST4 OLD	X	X
MLT 630-105 V ST4 OLD	X	X
MLT 630-115 (S1) OLD	X	X
MLT 630-115 V (S1) OLD	X	X
MLT 630-115 V CP (S1) OLD	X	X
MLT 635-130 PS+ (S1) OLD	X	X
MLT 635-140 V+ (S1) OLD	X	X
MLT 635-140 V+ ST4 OLD	X	X
MLT 730-115 V (S1) OLD	X	X
MLT 730-115 V CP (S1) OLD	X	X
MLT 730-115 V CP ST4 OLD	X	X
MLT 733-115 OLD	X	X
MLT 733-115 LSU (S1) OLD	X	X
MLT 733-115 LSU ST4 OLD	X	X
MLT 733-115 ST4 OLD	X	X
MLT 737-130 PS+ (S1) OLD	X	X
MLT 737-130 PS+ ST4 OLD	X	X
MLT 741-130 PS+ (S1) OLD	X	X
MLT 741-140 V+ (S1) OLD	X	X
MLT 741-140 V+ ST4 OLD	X	X
MLT 840-145 PS+ OLD	-	X
MLT 845-100 H OLD	-	X
MLT 845-120 OLD	-	X
MLT 940-140 V+ (S1) OLD	X	X
MLT 940-140 V+ ST4 OLD	X	X
MLT 1040-145 PS+ L OLD	-	X
MLT-X 737-130 PS+ OLD	X	X
MLT-X 737-130 PS+ (S2) OLD	X	X
MLT-X 741-140 V+ S1 OLD	X	X
MLT-X 840-140 PS+ OLD	-	X
MLT-X 845-120 OLD	-	X

Compatibilità della macchina	CLBW 800	CLBW 1500
MLT-X 845-120 H OLD	-	X
MLT-X 961-145 V+ L OLD	-	X
MLT-X 1035 LT LSU OLD	-	X
MLT-X 1040-140 PS+ L OLD	-	X

TABELLA DEI SIMBOLI					
	Nessuna predisposizione richiesta		Linea idraulica		Ritorno idraulico al serbatoio
	Predisposizione elettrica		Predisposizione piattaforma		Predisposizione per la movimentazione dei pneumatici, dei cilindri

Pinza per balle fasciate - Disegno quotato

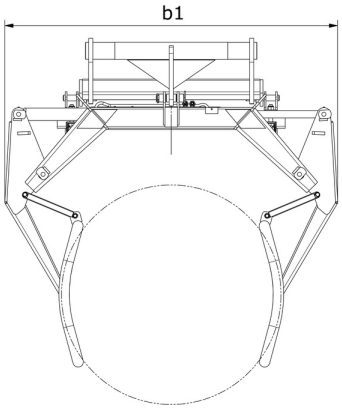

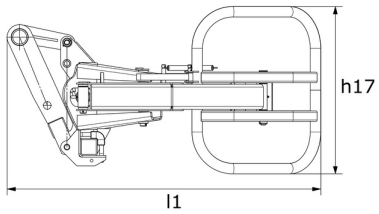

Sede centrale
MANITOU ITALIA Srl
Via Cristoforo Colombo 2, Loc.Cavazzona - 41013 CASTELFRANCO EMILIA (MO)
Tel: 059.95.98.11 - Fax 059.95.98.65
www.manitou.com

Questa pubblicazione presenta la descrizione delle versioni e delle possibilità di configurazione dei prodotti Manitou, che possono differire per attrezzature. Gli allestimenti presentati nel presente opuscolo possono essere di serie, optional o non disponibili, a seconda delle versioni. Manitou si riserva il diritto di modificare, in qualsiasi momento e senza alcun preavviso, le specifiche tecniche descritte e rappresentate. Le specifiche indicate non rappresentano alcun obbligo per il costruttore. Per maggiori dettagli, rivolgersi al proprio concessionario Manitou. Documento non contrattuale. Elenco delle specifiche non esaustivo. I loghi nonché l'identità visiva dell'azienda sono di proprietà di Manitou e non possono essere utilizzati senza autorizzazione. Tutti i diritti riservati. Le immagini e gli schemi contenuti nel presente opuscolo sono forniti esclusivamente a fini di consultazione e a titolo indicativo.
Manitou BF SA - Società anonima con consiglio di amministrazione. Capitale sociale: 39,668,399 euro - 857 802 508 RCS Nantes