Ficha técnica :

GARRA PARA SILAGEM E ESTRUME DE GRANDE CAPACIDADE

Características técnicas

ul>

- Grande capacidade 2.000 L.
- Os batentes de rotação da garra garantem uma vida longa aos cilindros hidráulicos.
- Dentes aparafusados para fácil manutenção.
- Aços de alta qualidade resistentes ao desgaste e de alto rendimento amplamente utilizados.
- Dentes: Ø 45 mm / 2 in, 939 mm / 37 in.
- Dentes: Ø 45 mm / 2 in, 1100 mm / 43 in.
- Para silagem e estrume de palha leve. Máx. 700 kg/m³ / 44 lb/ft³.

Benefícios para o cliente

- Acessório maciço e eficiente.
- Excelente visibilidade graças ao design inovador.
- A melhor solução para o manuseamento de estrume.
- O design aprimorado permite trabalhar rente a paredes.
- Acessório versátil que permite o manuseio ocasional de fardos quadrados.

Capacidade		FMG 2100 / 1800 apenas UK IRL	FMG 2450 / 2000
Capacidade (kg)		1260	1400
Capacidade da cúpula (l)		1800	2000
Weight			
Peso (kg)		510	686
Peso e dimensões			
Comprimento total (mm)	l1	1352	1381
Comprimento dos garfos (mm)	l	990	990
Largura (mm)		2100	2435
Altura garra fechada (mm)	h33	1223	1201
Parâmetros de trabalho			
Equipamento da máquina			
Dentes / Dedos		4 / 10	5 / 12
Espaçamento mínimo do garfo (mm)	b5	221	210
Espaçamento máximo do garfo (mm)	b5	637	554

Máquina de compatibilidades	FMG 2100 / 1800 apenas UK IRL	FMG 2450 / 2000
Número de referência	52000082	790534
MLT 630-115 (S1)	X	-
MLT 630-115 V (S1)	X	-
MLT 630-115 V CP (S1)	X	-
MLT 635-130 PS+ (S1)	-	X
MLT 635-130 PS+ (S2)	-	X
MLT 635-140 V+ (S1)	-	X
MLT 635-140 V+ (S2)	-	X
MLT 733-115	-	X
MLT 733-115 (S2)	-	X
MLT 733-115 LSU (S1)	-	X
MLT 737-130 PS+ (S1)	-	X
MLT 738-130 PS+ (S1)	-	X
MLT 741-130 PS+ (S1)	-	X
MLT 741-140 V+ (S1)	-	X
MLT 742-130 PS+ (S1)	-	X
MLT 742-140 V+ (S1)	-	X
MLT 841-145 PS+	-	X
MLT 850-145 V+	-	X
MLT 940-140 V+ (S1)	-	X
MLT 940-140 V+ (S2)	-	X
MLT 961-160 V+ L	-	X
MLT 1041-145 PS+L	-	X
MLT-X 732	-	X
MLT-X 735 T LSU	-	X
MLT-X 737-130 PS+ (S2)	-	X
MLT-X 738-130 PS+ (S1)	-	X
MLT-X 741 T LSU	-	X
MLT-X 841 - 145 PS+	-	X
MLT-X 850-145 V+	-	X
MLT-X 961-160 V+ L	-	X
MLT-X 1041-145 PS+L	-	X
MLT 630-105 ST4 OLD	X	-
MLT 630-105 V CP ST4 OLD	X	-
MLT 630-105 V ST4 OLD	X	-
MLT 635-130 PS+ ST4 OLD	-	X
MLT 635-140 V+ ST4 OLD	-	X
MLT 733-115 LSU ST4 OLD	-	X
MLT 733-115 ST4 OLD	-	X
MLT 737-130 PS+ ST4 OLD	-	X
MLT 741-140 V+ ST4 OLD	-	X
MLT 840-145 PS+ OLD	-	X
MLT 940-140 V+ ST4 OLD	-	X
MLT 961-145 V+ L OLD	-	X
MLT 1040-145 PS+ L OLD	-	X
MLT-X 737-130 PS+ OLD	-	X
MLT-X 741-140 V+ S1 OLD	-	X
MLT-X 840-140 PS+ OLD	-	X
MLT-X 961-145 V+ L OLD	-	X
MLT-X 1040-140 PS+ L OLD	-	X

TABELA DE SÍMBOLOS					
	Não é necessária predisposição		Linha hidráulica		Retorno hidráulico ao reservatório
	Predisposição eléctrica		Predisposição da plataforma		Predisposição manipulador de pneus, do manipulador de cilindros

Garra para silagem e estrume de grande capacidade - Esquemas dimensionais

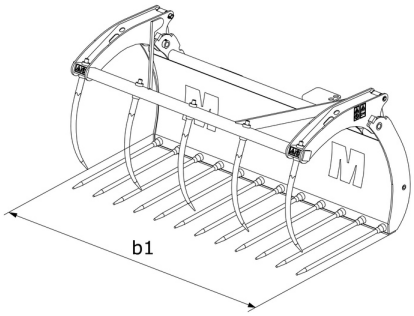

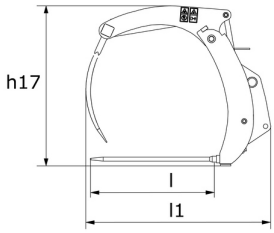

Sede Central
B.P. 249 - 430 rue de l'Aubinière
44150 Ancenis Cedex - France
Tél. : 00 33 (0)2 40 09 10 11 - Fax : 00 33 (0)2 40 09 10 97
www.manitou.com

Esta publicação apresenta uma descrição das versões e possibilidades de configuração dos produtos Manitou que podem possuir equipamentos diferentes. Os equipamentos apresentados nesta brochura podem ser de série, opcionais ou não estarem disponíveis consoante as versões. A Manitou reserva-se o direito de modificar, em qualquer momento e sem pré-aviso, as especificações descritas e representadas. As especificações referidas não comprometem o fabricante. Para mais informações, contacte o seu concessionário Manitou. Documento não contratual. A apresentação e as imagens dos produtos não são contratuais. Os logótipos, assim como a identidade visual da empresa, são propriedade da Manitou e não podem ser utilizados sem autorização. Todos os direitos reservados. As fotografias e os esquemas contidos na presente brochura só são fornecidos para fins de consulta e a título indicativo.
Manitou BF SA - Sociedade anónima com conselho de administração - Capital social: 39 668 399 Euros - 857 802 508 RCS Nantes