技術シート：

1640R (STAGE V)

MANITOU
HANDLING YOUR WORLD

キャパシティー		メートル単位
定格運転容量		748 kg
機械質量		2792 kg
チップ容量		1496 kg
仕様		
ホイールベース	y	988 mm
全操作高さ - 完全に上昇した状態	h27	3876 mm
ヒンジピンまでの高さ–完全に持ち上げられた状態	h28	3023 mm
ROPS上面までの高さ	h17	1948 mm
完全高でのダンプ・アングル	a5	38 °
ダンプ高	h29	2379 mm
バケット付全長	l16	3101 mm
最大高 - ダンプリーチ	r6	579 mm
地上でのロールバック	a13	28 °
完全高でのロールバック・アングル	a4	99 °
シートから地面までの高さ	h30	930 mm
全幅レスバケット	b1	1582 mm
バケット幅	e1	1562 mm
最低地上高	m4	160 mm
全長-バケット無	l2	2390 mm
デパーチャーアングル	a2	21 °
クリアランス半径-バケット付フロント	b18	1869 mm
後部出発角度		21 °
性能		
走行速度 無負荷時		12.60 km/h
スピードオプション付走行速度-最大		19.50 km/h
ホイール		
変速装置		ハイドロマチック
標準タイヤ		10 x 16.5 - 10 PR HD
エンジン		
メーカー		Yanmar
エンジンモデル		4TNV98C-NMS2V
エンジン排出ガス規制		Stage V
グロス出力		51.70 kW
最大トルク / 回転数		241 Nm / 2500 rpm
エンジン		ディーゼル
シリンダー		4
バッテリー容量		12 V
オルタネータ-電流		100 A
スタータ		3 kW
油圧		
補助油圧		71.40 l/min
補助油圧		207 bar
タンク容量		
燃料タンク容量		62.50 l
作動油タンク容量		41.60 l
排気量		3319 mm³
左側 チェーンケース		8.50 l
右側 チェーンケース		8.50 l

1640R (Stage V) - 寸法図

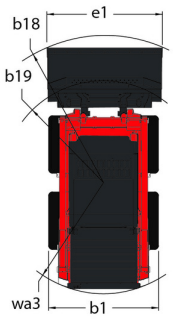

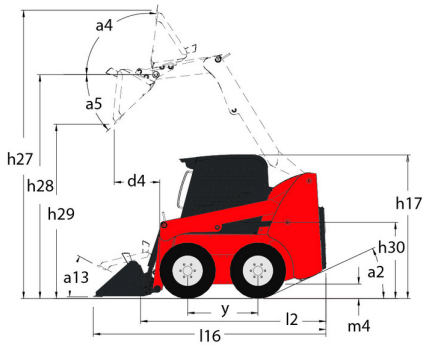

本社ビル
B.P. 249 - 430 rue de l'Aubinière オービニエール通り
44150 Ancenis Cedex - France
電話 +33 (0)2 40 09 10 11 - ファックス +33 (0)2 40 09 10 97
www.manitou.com

本書では、マニトウ製品の構成バージョンやオプションについて説明していますが、機器によって異なる場合があります。このパンフレットで紹介されている機器は、バージョンによってシリーズの一部であったり、オプションであったり、あるいは利用できない場合があります。Manitouは、いつでも予告なしに、記載・表現されている仕様を変更する権利を有します。提供された仕様はメーカーを拘束するものではありません。詳細につきましては、マニトウの代理店にお問い合わせください。本資料は、契約上の拘束力を有するものではありません。製品の提示は、契約上の拘束力はありません。仕様のリストは無尽蔵です。ロゴおよび会社のビジュアル・アイデンティティはManitouが所有しており、許可なく使用することはできません。すべての権利はマニトウに帰属します。このパンフレットに掲載されている写真や図は、相談や情報提供を目的としています。
MANITOU BF SA - 取締役会を有する有限会社 - 株式資本。39 668 399 ユーロ - 857 802 508 RCS Nantes