Технический паспорт ТЕХНИЧЕСКОЕ ОПИСАНИЕ :

ME 418 FOB

MANITOU
HANDLING YOUR WORLD

	Технические характеристики		Метрический
1.1	Производитель		Manitou
1.2	Наименование модели		ME 418 FOB
1.3	Источник питания		Электрический
1.4	Режим движения		Сидя
1.5	Номинальная грузоподъемность	Q	1800 kg
1.6	Центр тяжести груза	c	500 mm
1.8	Расстояние от центра передней оси до вил	x	411 mm
1.9	Колесная база	y	1380 mm
	Вес		
2.1	Снаряженная масса		3070 kg
2.2	Нагрузка на передний мост (с грузом) / задний мост (с грузом)		4350 kg / 520 kg
2.3	Нагрузка на передний мост (без груза) / задний мост (без груза)		1400 kg / 1670 kg
	Шины		
3.1	Шины		Solid tires
3.2	Размеры передних колес		21 x 8-9
3.3	Размеры задних колес		5.00-8
3.5	Количество передних колес / задних колес		2 / 2
3.5.2	Количество ведущих колес		2
3.6	Датчик передних колес	b10	938 mm
3.7	Расстояние между задними колесами	b11	898 mm
	Габаритные размеры		
4.7	Высота верхнего ограждения (кабина)	h6	2130 mm
4.8	Высота сидения	h7	1045 mm
4.12	Высота сцепления	h10	275 mm
4.19	Общая длина	l1	3248 mm
4.20	Длина до основания вил	l2	2098 mm
4.21	Общая ширина	b1	1138 mm
4.22	Секция вил / Ширина вил / Длина вил	s / e / l	100 mm x 1150 mm x 35 mm
4.23	Каретка грузовых вил согласно стандарту DIN 15173 A/B		2A
4.24	Ширина каретки грузовых вил	b3	1000 mm
4.31	Дорожный просвет под мачтой	m1	100 mm
4.32	Дорожный просвет в центре колесной базы	m2	110 mm
4.33	Ширина прохода для паллет шириной 1000 x 1200	Ast	3511 mm
4.34	Ширина прохода для паллет длиной 800 x 1200	Ast	3711 mm
4.35	Радиус поворота	Wa	1900 mm
4.36	Внутренний радиус поворота	b13	680 mm
	Производительность		
5.1	Скорость движения (с грузом / без груза)		13.50 km/h-14 km/h
5.2	Скорость подъема (с грузом / без груза)		0.29 m/s-0.44 m/s
5.3	Скорость опускания (с грузом / без груза)		0.49 m/s-0.48 m/s
5.5	Тяговое усилие / усилие (без груза)		1200 daN / 1100 daN
5.7	Преодолеваемый уклон – с грузом / без груза		12 % / 13 %
5.10	Рабочий тормоз		Гидравлический
	Двигатель		
6.1	Номинальная мощность двигателя (S2 60 мин)		8 kW
6.2	Номинальная мощность подъемного двигателя для S3 15%		8.60 kW
6.3	Батарея в соответствии с DIN 43531/35/36 A, B, C		DIN43531 A
6.4	Батарея / Емкость аккумуляторной батареи		48 V / 465 Ah
6.6	Потребление энергии в соответствии с циклом VDI (кВт цаг/цаг)		4.60 kWh/h
	Разное		
8.1	Тип привода		Электронный
8.2	Давление рабочей гидравлической системы для навесного оборудования		175 bar
8.3	Расход масла для навесного оборудования		35 l/min
8.4	Измеренный/гарантированный средний уровень громкости в кабине		< 71 dB
8.4	Уровень шума на уровне уха водителя по DIN 12 053		71 dB

ME 418 FOB - габаритный чертеж

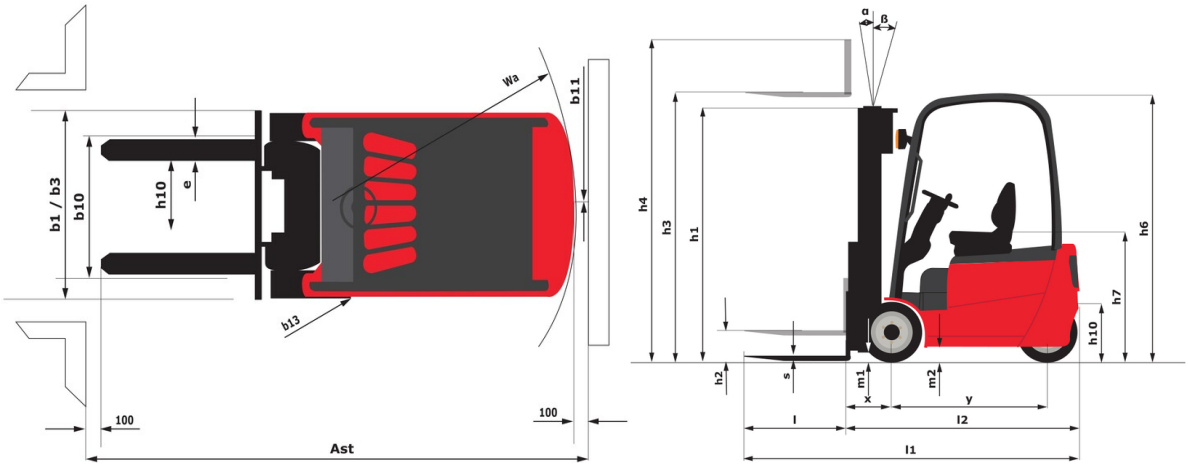

Характеристики мачт и начальная емкость

Двухсекционная улучшенной видимости (FVD)		FVD 27	FVD 30	FVD 33	FVD 36	FVD 40	FVD 43	FVD 45
α - Наклон каретки мачты/вилки, вперед	°	5	5	5	5	5	5	5
β - Наклон каретки мачты/вилки, назад	°	6	10	10	10	10	6	6
h1 - Высота с опущенной мачтой	mm	1825	1975	2125	2325	2575	2725	2825
h2 - Свободный подъем	mm	145	145	145	145	145	145	145
h3 - Высота подъема	mm	2700	3000	3300	3600	4000	4300	4500
h4 - Высота с выдвинутой мачтой	mm	3265	3565	3865	4165	4565	4865	5065
Остаточная грузоподъемность на максимальной высоте	kg	1800	1800	1800	1800	1800	1700	1650
Остаточная грузоподъемность с кареткой бокового смещения (промышленная диаграмма нагрузки)	kg	1800	1800	1800	1800	1750	1650	1600
Остаточная грузоподъемность с навесной кареткой бокового смещения (промышленная диаграмма нагрузки)	kg	1800	1800	1800	1700	1650	1550	1500
Высота при максимальной грузоподъемности	mm	2700	3000	3300	3600	4000	4300	2500
Высота при максимальной грузоподъемности со встроенным боковым смещением	mm	2700	3000	3300	3600	4000		

Двухсекционная со свободным ходом (FLD)		FLD 27	FLD 30	FLD 33	FLD 36	FLD 40
α - Наклон каретки мачты/вилки, вперед	°	5	5	5	5	5
β - Наклон каретки мачты/вилки, назад	°	6	10	10	10	10
h1 - Высота с опущенной мачтой	mm	1825	1975	2125	2275	2525
h2 - Свободный подъем	mm	1240	1390	1540	1690	1940
h3 - Высота подъема	mm	2700	3000	3300	3600	4000
h4 - Высота с выдвинутой мачтой	mm	3295	3595	3895	4195	4595
Остаточная грузоподъемность на максимальной высоте	kg	1800	1800	1800	1800	1800
Остаточная грузоподъемность с кареткой бокового смещения (промышленная диаграмма нагрузки)	kg	1800	1800	1800	1800	1750
Остаточная грузоподъемность с навесной кареткой бокового смещения (промышленная диаграмма нагрузки)	kg	1800	1800	1800	1700	1650
Высота при максимальной грузоподъемности	mm	2700	3000	3300	3600	4000
Высота при максимальной грузоподъемности со встроенным боковым смещением	mm	2700	3000	3300	3600	4000

Трехсекционная со свободным ходом (FLT)		FLT 40	FLT 43	FLT 45	FLT 48	FLT 50	FLT 55	FLT 60	FLT 65
α - Наклон каретки мачты/вилки, вперед	°	5	5	5	5	5	3	3	3
β - Наклон каретки мачты/вилки, назад	°	6	6	6	6	6	6	6	6
h1 - Высота с опущенной мачтой	mm	1975	2075	2085	2200	2250	2425	2650	2815
h2 - Свободный подъем	mm	1250	1350	1500	1600	1665	1840	2000	2200
h3 - Высота подъема	mm	4000	4300	4500	4800	5000	5500	6000	6500
h4 - Высота с выдвинутой мачтой	mm	4735	5035	5105	5410	5595	6095	6660	7125
Остаточная грузоподъемность на максимальной высоте	kg	1700	1650	1650	1600	1550	1500	1300	1150
Остаточная грузоподъемность с кареткой бокового смещения (промышленная диаграмма нагрузки)	kg	1650	1600	1600	1550	1500	1450	1250	1100
Остаточная грузоподъемность с навесной кареткой бокового смещения (промышленная диаграмма нагрузки)	kg	1550	1550	1500	1450	1400	1250	1150	1000
Высота при максимальной грузоподъемности	mm	2500	2500	2500	2500	2500	2500	2500	2500

Головной офис
B.P. 249 - 430 rue de l'Aubinière
44150 Ancenis Cedex - France (Франция)
Телефон: 00 33 (0)2 40 09 10 11 - Факс: 00 33 (0)2 40 09 10 97
www.manitou.com

В данной брошюре описываются версии конфигурации и опции продуктов Manitou, которые могут отличаться в зависимости от оборудования. Описанное в данной брошюре оборудование может, в зависимости от версии, быть стандартным, опциональным или недоступным. Комания Manitou оставляет за собой право в любое время изменять приведенные и описанные характеристики без предварительного уведомления. Указанные технические характеристики не являются обязательными для производителя. Для получения дополнительной информации обратитесь к своему дилеру Manitou. Этот документ не имеет обязывающего, договорного характера. Описание продукции не имеет обязывающего, договорного характера. Список технических характеристик не является исчерпывающим. Логотипы и средства визуальной идентификации являются собственностью Manitou, их несанкционированное использование запрещено. Все права защищены. Фотографии и схемы в этой брошюре предоставлены только для ознакомления и в качестве справочной информации.
Manitou BF SA — Компания с ограниченной ответственностью и советом директоров – Акционерный капитал: 39 668 399 евро — Номер 857 802 508 в Реестре коммерсантов и предприятий Нанта