Ficha técnica :

ME 430 LIFT

MANITOU
HANDLING YOUR WORLD

	Technical characteristics		Métrico
1.1	Fabricante		Manitou
1.2	Nome do modelo		ME 430 LIFT
1.3	Fonte de energia		Elétrica - Lítio
1.4	Modo de condução		Sentado
1.5	Capacidade máx.	Q	3000 kg
1.6	Centro de gravidade da carga	c	500 mm
1.8	Distância da carga, centro do eixo motor ao garfo	x	463.50 mm
1.9	Distância entre eixos	y	1650 mm
	Referência de mastro padrão da máquina		FVD 30
	Weight		
2.1	Peso de serviço		4610 kg
2.2	Peso no eixo dianteiro (com carga) / traseiro (com carga)		6610 kg / 1000 kg
2.3	Peso no eixo dianteiro (sem carga) / traseiro (sem carga)		1960 kg / 2650 kg
	Wheels		
3.1	Tipo de rodas		Pneus superelásticos
3.2	Dimensões das rodas dianteiras		23x10-12-18PR
3.3	Dimensões das rodas traseiras		18x7-8-16PR
3.5	Número de rodas de dianteiras / traseiras		2 / 2
3.5.2	Número de rodas motrizes		2
3.6	Via dianteira	b10	1044 mm
3.7	Calibre da roda traseira	b11	960 mm
	Dimensions		
4.7	Altura proteção do condutor (cabina)	h6	2186 mm
4.8	Altura do banco/altura de pé	h7	1155 mm
4.12	Altura do reboque de atrelado	h10	440 mm
4.19	Comprimento total	l1	3522.50 mm
4.20	Comprimento até à face dos garfos	l2	2452.50 mm
4.21	Largura total	b1	1298 mm
4.22.1	Largura dos garfos / Comprimento dos garfos	e / l	45 mm x 122 mm
4.23	Quadro porta-garfos em conformidade com a norma DIN 15173 A/B		3A
4.24	Largura do quadro porta-garfos	b3	1100 m
4.31	Distância ao solo sob o mastro	m1	127 mm
4.32	Distância ao solo no centro da distância entre eixos	m2	115 mm
4.33	Largura de corredor para paletes 1000 x 1200 transversal	Ast	3854 mm
4.34	Largura do corredor para palete 800 x 1200 em comprimento	Ast	4053.50 mm
4.35	Raio de viragem	Wa	2190 mm
	Performances		
5.1	Velocidade de deslocamento (com carga / sem carga)		19 km/h-20 km/h
5.2	Velocidade de elevação (com carga / sem carga)		0.45 m/s-0.55 m/s
5.3	Velocidade de descida (com carga / sem carga)		0.50 m/s-0.53 m/s
5.5	Esforço de tração / Força de tração (em vazio)		8500 daN / 9500 daN
5.7	Rampa admissível - com carga / sem carga		13 % / 24 %
5.10	Freio de serviço		Travão de serviço - Hidráulico
	Engine		
6.1	Potência do motor de tração (S2 60 min)		20 kW
6.2	Capacidade do motor de elevação a S3 15%		26 kW
6.3	Bateria de acordo com a norma DIN 43531/35/36 A, B, C		Lithium
6.4	Bateria / Capacidade da bateria		76.80 V / 460 Ah
6.5	Peso da bateria (+/- 5%)		310 kg
6.6	Consumo de energia de acordo com o ciclo VDI (kWh/h)		8 kWh/h
	Miscellaneous		
8.2	Pressão hidráulica de trabalho para os acessórios		160 bar
8.3	Débito de óleo para acessório		25 l/min
8.4	Nível sonoro no ouvido do condutor segundo a DIN 12 053		70 dB

ME 430 LIFT - Esquemas dimensionais

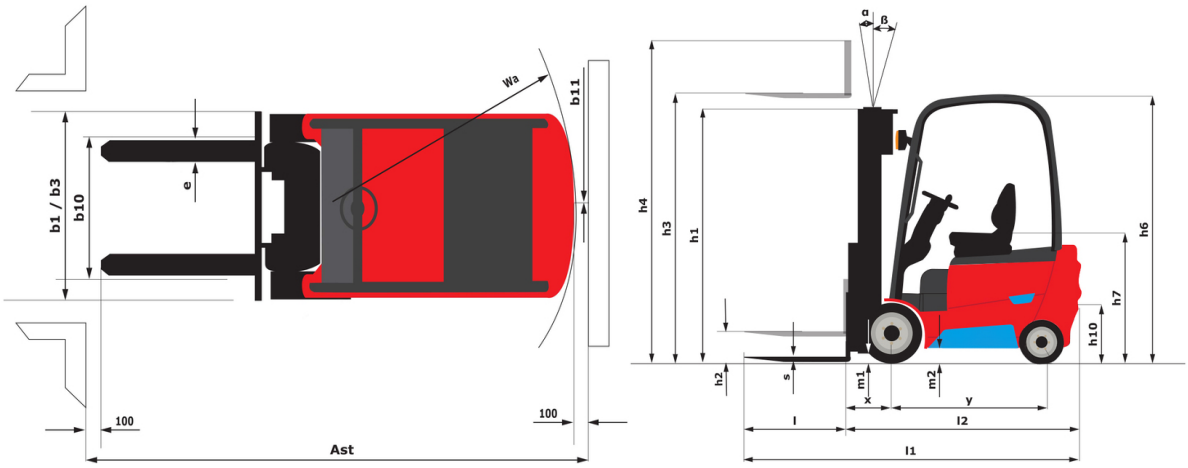

Características dos mastros e cargas residuais

Duplex com visibilidade total (FVD)		FVD 30	FVD 33	FVD 37	FVD 40	FVD 45
α - Inclinação do carro do mastro/forquilha, para frente	°	6	6	6	6	6
β - Inclinação do carro do mastro/forquilha, para trás	°	12	12	12	12	6
h1 - Altura do mastro recolhido	mm	2007	2157	2407	2607	2857
h2 - Elevação livre	mm	145	145	145	145	145
h3 - Altura de elevação	mm	3000	3300	3700	4000	4500
h4 - Altura do mastro elevado	mm	4142	4442	4842	5142	5642
Capacidade residual a altura máx	kg	3000	3000	3000	3000	3000
Capacidade residual com deslocamento lateral integrado (diagrama de carga industrial)	kg	2900	2900	2900	2900	2900

Triplex com elevação livre (FLT)		FLT 40	FLT 45	FLT 48	FLT 50	FLT 55	FLT 60	FLT 65
α - Inclinação do carro do mastro/forquilha, para frente	°	6	6	6	6	3	3	3
β - Inclinação do carro do mastro/forquilha, para trás	°	6	6	6	6	6	6	6
h1 - Altura do mastro recolhido	mm	2007	2157	2307	2407	2607	2857	3057
h2 - Elevação livre	mm	865	1015	1165	1265	1465	1715	1915
h3 - Altura de elevação	mm	4000	4500	4800	5000	5500	6000	6500
h4 - Altura do mastro elevado	mm	5142	5642	5942	6142	6642	7142	7642
Capacidade residual a altura máx	kg	3000	3000	2900	2850	2670	2350	2000
Capacidade residual com deslocamento lateral integrado (diagrama de carga industrial)	kg	2900	2900	2800	2750	2570	2250	1900

Sede Central
B.P. 249 - 430 rue de l'Aubinière
44150 Ancenis Cedex - France
Tél. : 00 33 (0)2 40 09 10 11 - Fax : 00 33 (0)2 40 09 10 97
www.manitou.com

Esta publicação apresenta uma descrição das versões e possibilidades de configuração dos produtos Manitou que podem possuir equipamentos diferentes. Os equipamentos apresentados nesta brochura podem ser de série, opcionais ou não estarem disponíveis consoante as versões. A Manitou reserva-se o direito de modificar, em qualquer momento e sem pré-aviso, as especificações descritas e representadas. As especificações referidas não comprometem o fabricante. Para mais informações, contacte o seu concessionário Manitou. Documento não contratual. A apresentação e as imagens dos produtos não são contratuais. Os logótipos, assim como a identidade visual da empresa, são propriedade da Manitou e não podem ser utilizados sem autorização. Todos os direitos reservados. As fotografias e os esquemas contidos na presente brochura só são fornecidos para fins de consulta e a título indicativo.
Manitou BF SA - Sociedade anónima com conselho de administração - Capital social: 39 668 399 Euros - 857 802 508 RCS Nantes