技術シート：

MRT 2260 E

OXYGEN

MANITOU
HANDLING YOUR WORLD

キャパシティー		メートル単位
定格荷重		6000 kg
最大地上揚程		21.80 m
最大作業半径		18.20 m
仕様		
全長 フォーク付	l1	8.17 m
車体長さ フォーク前面まで	l2	6.97 m
全幅	b1	2.50 m
全高	h17	3.10 m
キャブ幅	b4	0.96 m
最小回転半径 タイヤ中心部	Wa1	4.46 m
最低地上高	m4	0.38 m
ホイールベース	y	3.05 m
フォークの角度	a4	12 °
フォークの角度 下	a5	110 °
タレット回転		360 °
重量		18000 kg
フォーク長 / フォーク幅 / フォーク厚	l / e / s	100 mm x 1200 mm x 60 mm
ホイール		
標準タイヤ		445/65 R22,5
駆動輪 前 / 駆動輪 後		2 / 2
ステアリングモード		2輪操舵, 4輪操舵, クラブモード
スタビライザ		
スタビライザータイプ		伸縮式二脚
スタビライザー制御		スタブのコマンドは、個別または同時
Electric circuit		
バッテリー数 / バッテリー容量		2 x 12 V
12V バッテリー容量		120 Ah
バッテリー起動電流		(EN)850 A
エンジン / バッテリー		
バッテリー最大電圧		Lithium-ion
バッテリー容量		105 Ah
バッテリー公称電圧		624 V
バッテリー最大電圧		680 V
バッテリーエネルギー		65 kWh
電気エンジン定格出力		107 kW
油圧モーター		84 kW
充電器電源 / 段階 / 電流の種類		11 kW / 単相または三相 / AC
トランスミッション		
変速装置		電気的
変速段数 前方 / 変速段数 後方		2 / 2
最大走行速度		37 km/h
下昇速度 負荷 / 無負		8600 daN
連続ドローバー引き		4300 daN
駐車ブレーキ		自動ネガティブ パーキングブレーキ
制動ブレーキ		前後アクスルの油膜式マルチディスクブレーキ
性能		
登反能力 - 負荷時 / 無負荷時		36 % / 48 %
連続グレード性 積載時 / 連続グレード性 無負荷		18 % / 23 %
油圧		
油圧ポンプタイプ		定容量形ピストン
油圧システム		175 l/min
油圧		350 bar
作動油タンク容量		200 l
騒音と振動		
走行時の騒音レベル LpA		65 dB
環境騒音 (LwA)		103 dB
手/腕に伝わる振動		< 2.50 m/s²
その他		
操舵輪 前 / 操舵輪 後		2 / 2
操作		ジョイスティック
タクシー認証		ROPS 転倒時運転者保護構造 - FOPS 落下物保護構造 キャブ レベル2
アタッチメント認識システム E-Reco		標準

MRT 2260 e - 寸法図

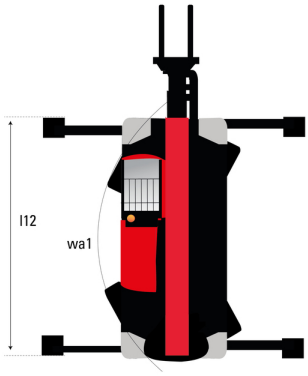

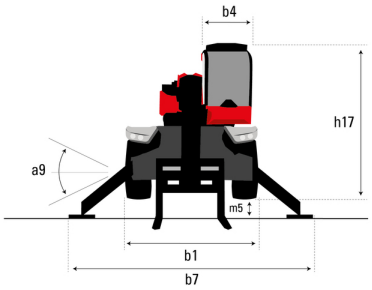

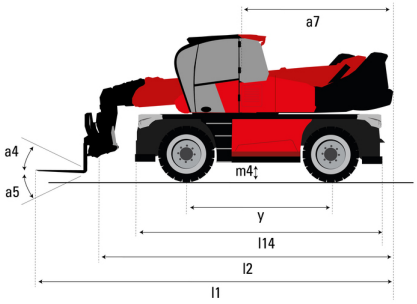

その他データ		メートル単位
フレーム長	l14	5.69 m
ホイールベース	y	3.05 m
最低地上高	m4	0.38 m
カウンターウエイトオフセット　°タレット	a7	2.97 m
スタビライザー使用時全長	l12	5.30 m
スタビライザー伸長時の全幅	b7	5.79 m
フレームレベリングコレクター	a9	+/- 7 °
スタビライザー使用時の前輪最低地上高	m5	0.43 m

MRT 2260 e - 作業範囲図

スタビライザー未使用時フォーク - メートル法

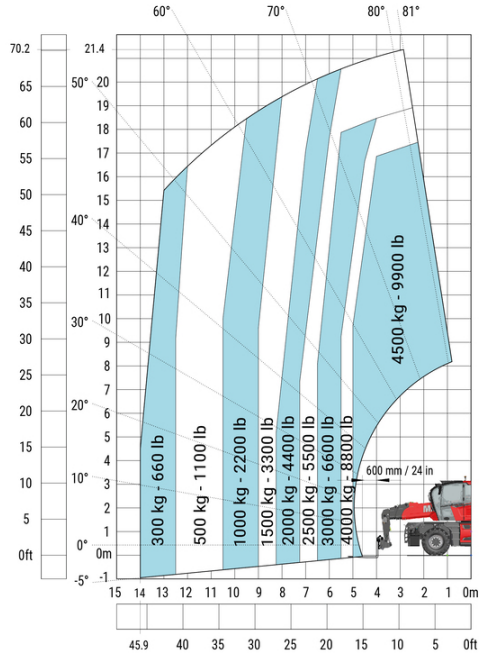

スタビライザー使用時 フォーク - CAF - メートル法

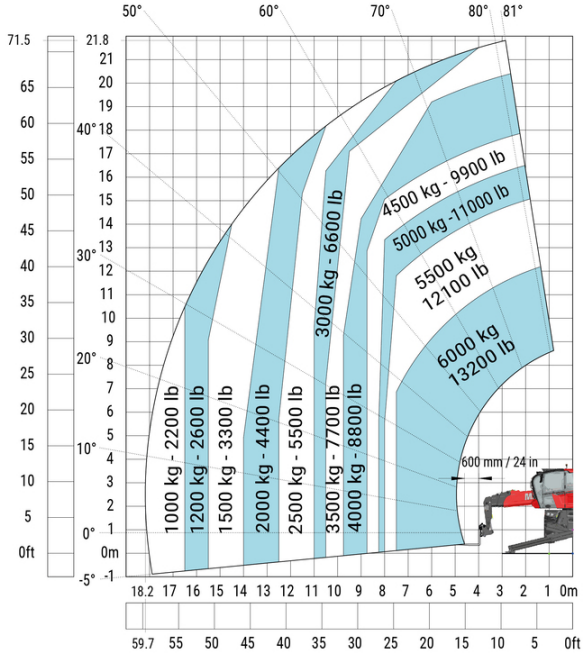

スタビライザー使用時 6000kgウインチ メートル法

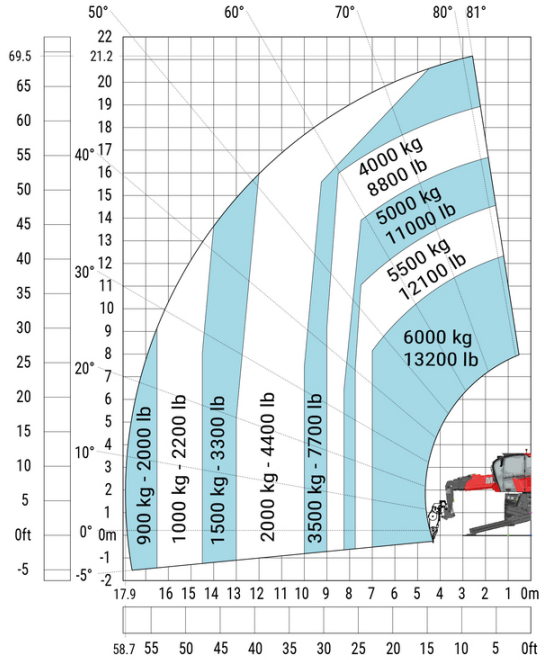

スタビライザー使用時 1500kgウインチ メートル法

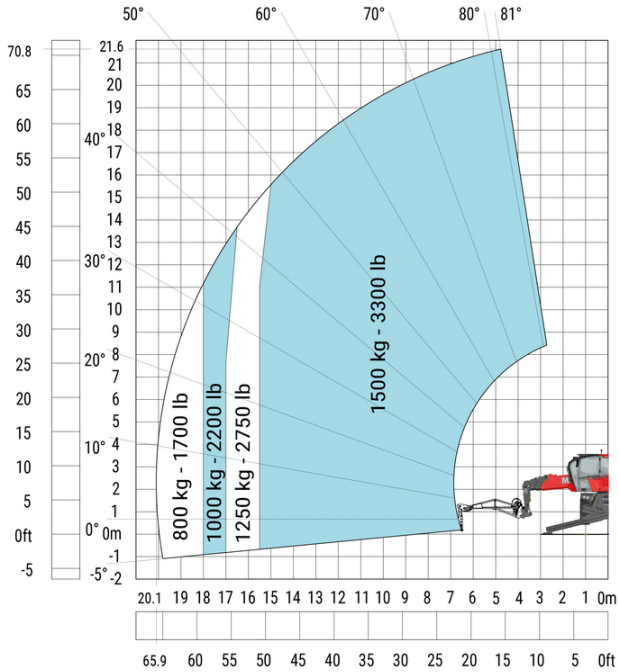

スタビライザー使用時 拡張可能ウインチ付ジブ メートル法

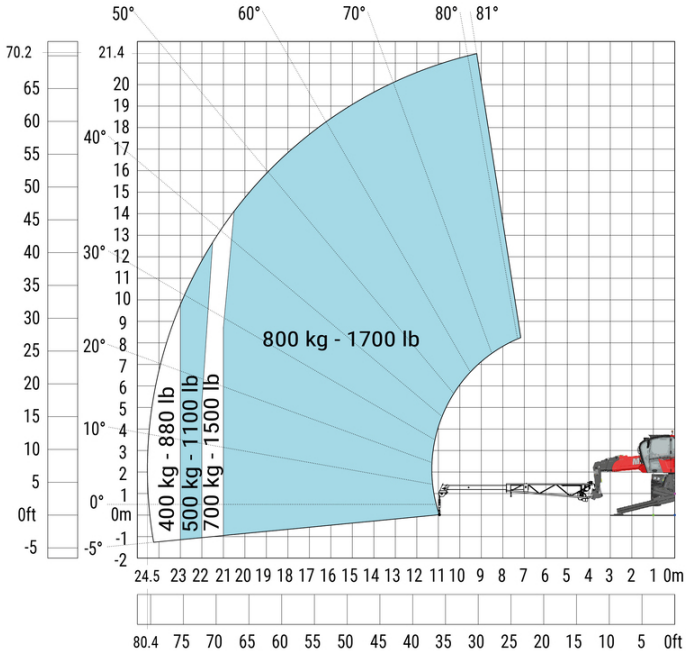

スタビライザー使用時 6000kgフック メートル法)

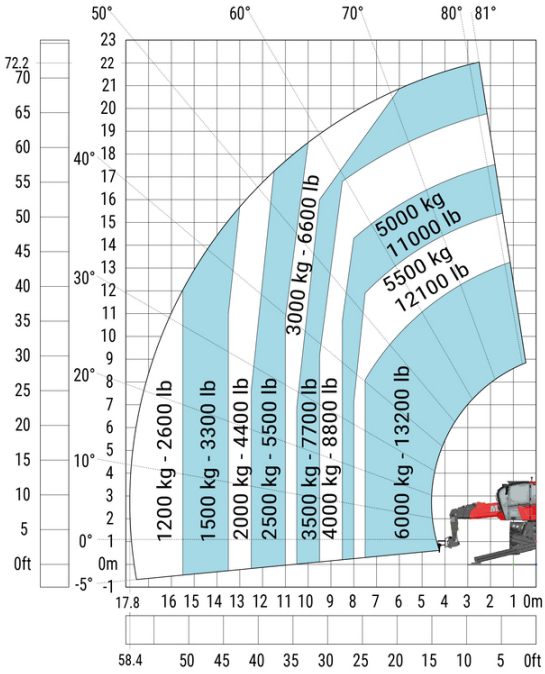

スタビライザー使用時 365kgアクセスプラットフォーム - メートル法

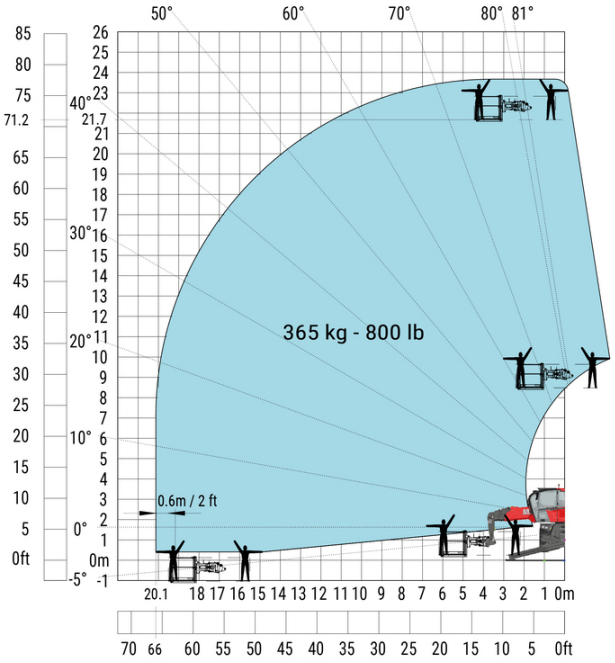

スタビライザー使用時 1000 kgアクセスプラットフォーム - メートル法

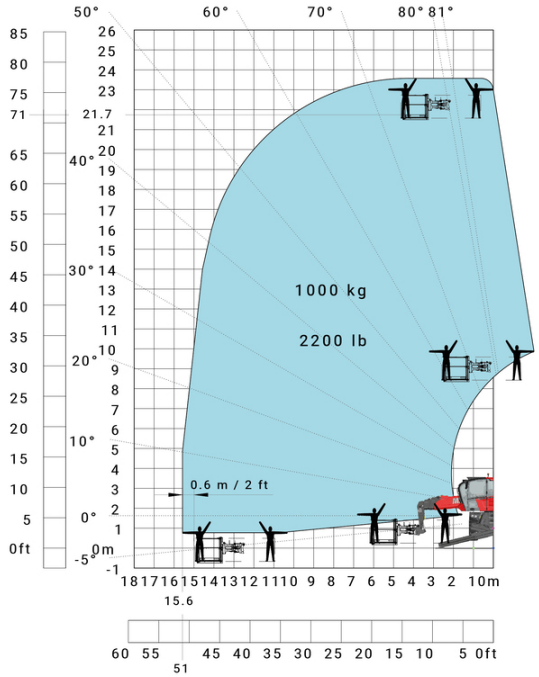

スタビライザー使用時 3D上向き - メートル法

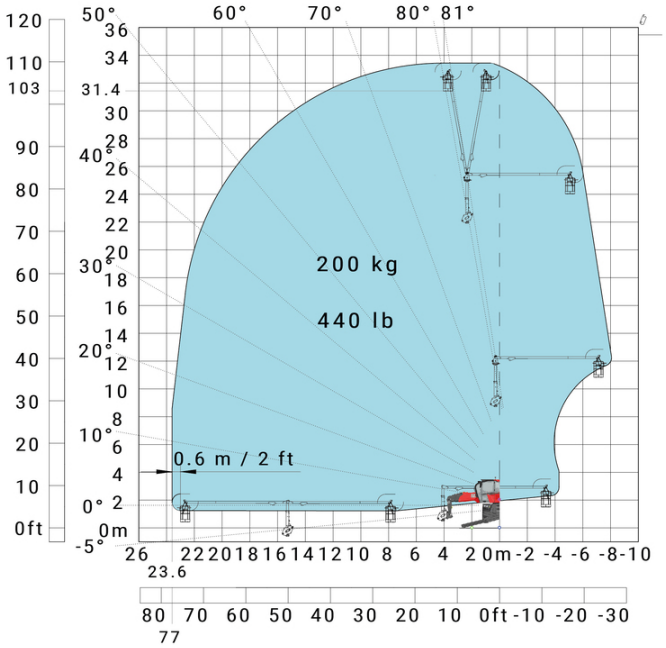

スタビライザー使用時3D上向き / 下向き - メートル法

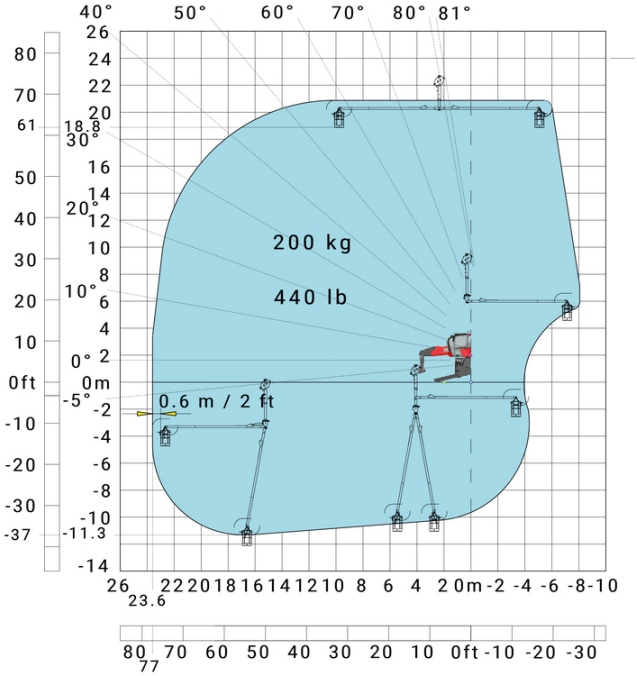

装置

オプション
E-xtra ジェネレーター 18.4 kW
バッテリー追加 高電圧 65 kWh

Equipment: E-xtra ジェネレーター 18.4 kW

エンジン		メートル単位
メーカー / エンジン排出ガス規制		ヤンマー / Stage V / Tier 4
エンジンモデル		3TNV80F-ZXKMU
エンジン出力 (馬力)		25 Hp
エンジン出力 (kW)		18.40 kW
シリンダー - 排気量		3 - 1267 cm³
最大トルク / エンジン回転数 毎分		74.50 Nm @ 1900 rpm
回転数		2800 rpm
エンジンクーリングシステム		水冷
タンク容量		
燃料		65 l
エンジンオイル容量		3.40 l

本社ビル
B.P. 249 - 430 rue de l'Aubinière オービニエール通り
44150 Ancenis Cedex - France
電話 +33 (0)2 40 09 10 11 - ファックス +33 (0)2 40 09 10 97
www.manitou.com

本書では、マニトウ製品の構成バージョンやオプションについて説明していますが、機器によって異なる場合があります。このパンフレットで紹介されている機器は、バージョンによってシリーズの一部であったり、オプションであったり、あるいは利用できない場合があります。Manitouは、いつでも予告なしに、記載・表現されている仕様を変更する権利を有します。提供された仕様はメーカーを拘束するものではありません。詳細につきましては、マニトウの代理店にお問い合わせください。本資料は、契約上の拘束力を有するものではありません。製品の提示は、契約上の拘束力はありません。仕様のリストは無尽蔵です。ロゴおよび会社のビジュアル・アイデンティティはManitouが所有しており、許可なく使用することはできません。すべての権利はマニトウに帰属します。このパンフレットに掲載されている写真や図は、相談や情報提供を目的としています。
MANITOU BF SA - 取締役会を有する有限会社 - 株式資本。39 668 399 ユーロ - 857 802 508 RCS Nantes