技術シート：

MHT 11250 MINING ST5

MANITOU
HANDLING YOUR WORLD

キャパシティー		メートル単位
定格荷重		24999 kg
積荷重心	c	900 mm
最大地上揚程		10.60 m
最大作業半径		6 m
仕様		
全長	l1	8.92 m
車輌総重量 フォーク仕様		31610 kg
最低地上高	m4	0.47 m
ホイールベース	y	4.10 m
車体長さ フォーク前面まで	l2	7.12 m
全幅	b1	2.84 m
全高	h17	3.03 m
キャブ幅	b4	0.95 m
フォークの角度	a4	12 °
フォークの角度 下	a5	105 °
最小回転半径 タイヤ中心部	Wa1	5.50 m
フォーク長 / フォーク幅 / フォーク厚	l / e / s	1800 mm x 220 mm x 100 mm
フレームレベリングコレクター	a9	10 °
ホイール		
標準タイヤ		18.00 R25
前輪数 / 後輪数		2 / 2
駆動輪 前 / 駆動輪 後		2 / 2
ステアリングモード		2輪操舵, 4輪操舵, クラブモード
エンジン		
メーカー		ヤンマー
エンジン排出ガス規制		Stage V, Tier 4
エンジンモデル		4TN107TT-6SMU2
シリンダー / 排気量		4 - 4567 cm³
エンジン出力 (馬力 / kW)		211 Hp / 155 kW
最大トルク / 回転数		805 Nm@1500 rpm
エンジンクーリングシステム		水
バッテリー数		2
バッテリー容量		12 V
トランスミッション		
変速装置		ハイドロマチック
変速段数 前方 / 変速段数 後方		2 / 2
最大走行速度		25 km/h
駐車ブレーキ		自動ネガティブ パーキングブレーキ
制動ブレーキ		前後アクスルの油膜式マルチディスクブレーキ
登反能力 - 負荷時 / 無負荷時		57.70 % / 31.50 %
油圧		
油圧ポンプタイプ		ロードセンシング・ポンプ
油圧システム - 油圧		275 l/min - 350 bar
タンク容量		
エンジンオイル容量		13 l
作動油容量		290 l
燃料		315 l
その他		
タクシー認証		ROPS 転倒時運転者保護構造 - FOPS 落下物保護構造 キャブ レベル2
操作		JSM ジョイスティック

MHT 11250 Mining ST5 - 寸法図

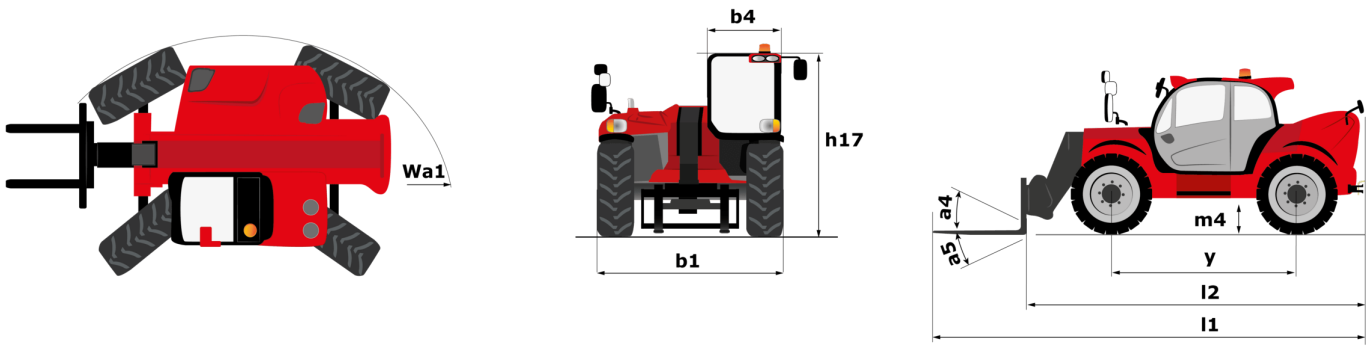

MHT 11250 Mining ST5 - 作業範囲図

スタビライザ未使用時 LC900mmフォーク - メートル法

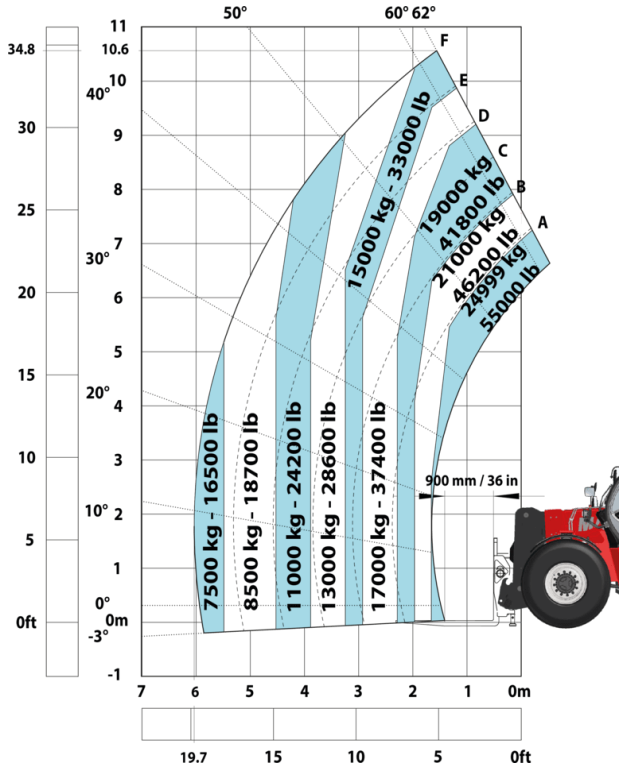

スタビライザ未使用時 LC1200mmフォーク - メートル法

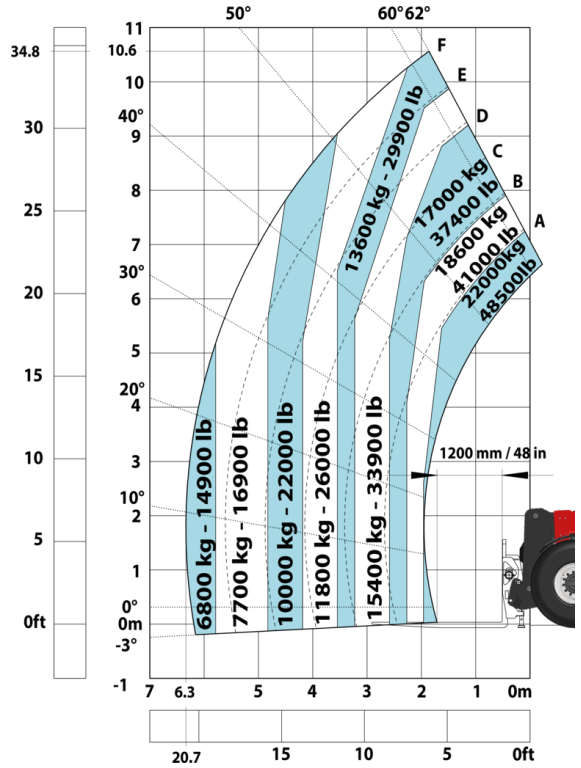

スタビライザー未使用時 25000kg ウインチ - メートル法

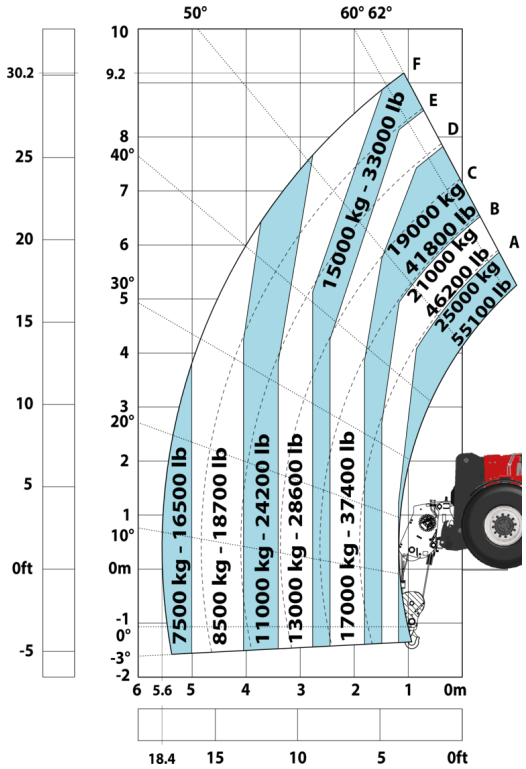

スタビライザー未使用時 25000kg 3 フックジブ - メートル法

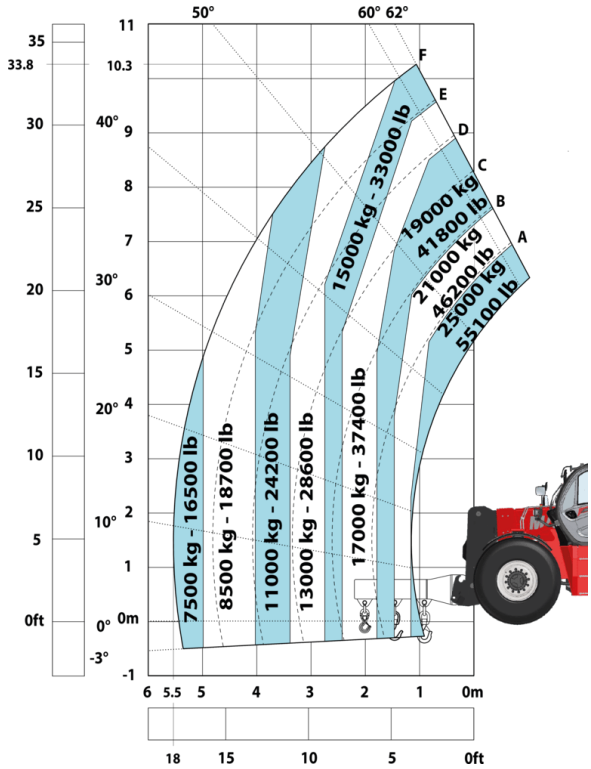

スタビライザー未使用時 マイニングプラットフォーム - メートル法

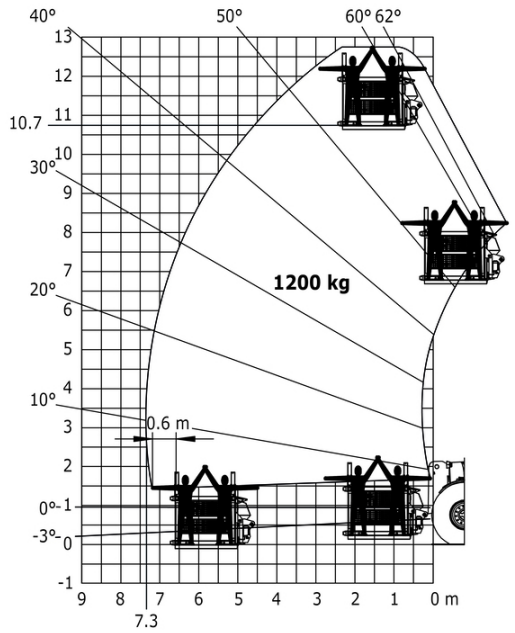

スタビライザー未使用時 タイヤハンドラー TH 63 - メートル法

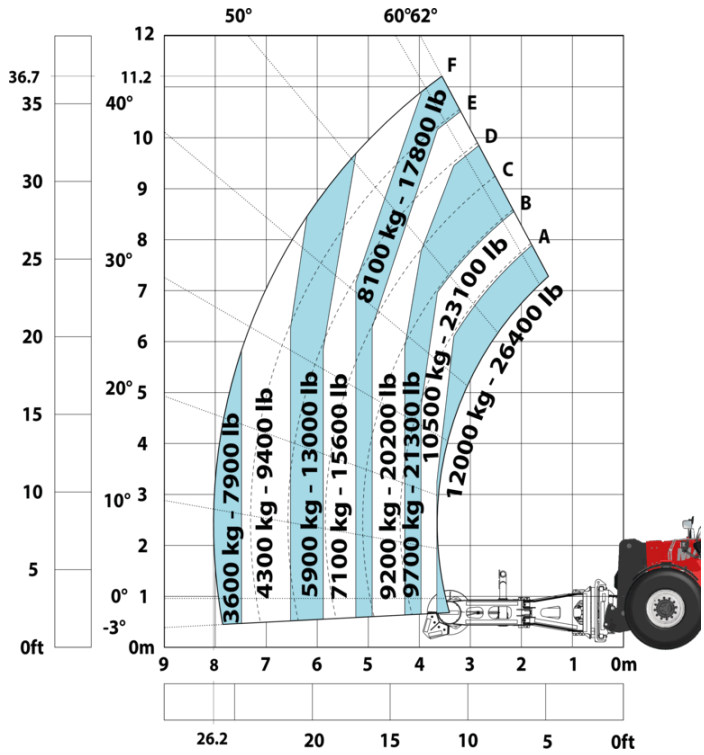

スタビライザー未使用時 シリンダーハンドラー CH 10 - メートル法

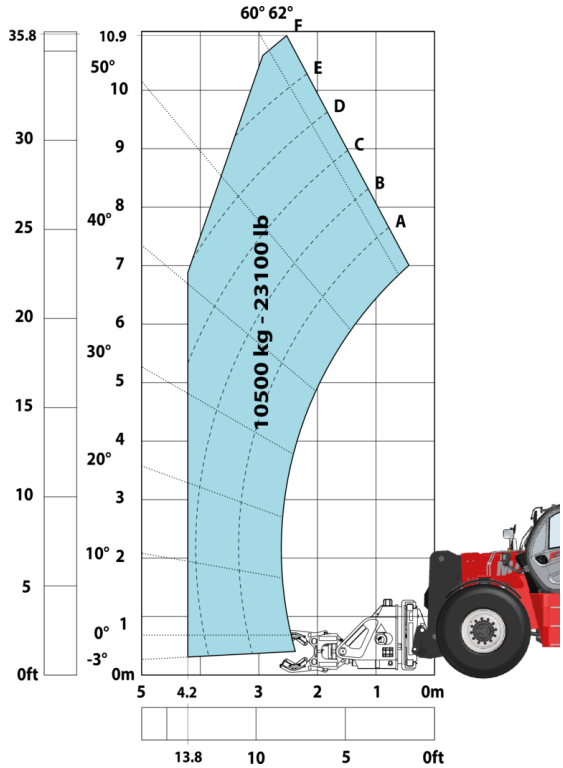

Mining Specifications

	MHT 11250 Mining ST5
その他オプション	
Lockable battery + starter Isolators + Jump Start Receptacle	S
ステンレス製工具箱	S
モーター化 / パワー	
Hydraulic hose sleeve burst protection	S
Metal cyclonic prefilter	S
Radiator safety cap	S
安全	
"Guardian Angel" System	S
360°視界安全システム	S
Emergency steering	S
Emergency stop: 1 in cab, 2 on external	S
Extinguisher brackets (x3)	S
Fire suppression system	O
High visibility reflective strips	S
Marking - Warning & Danger decals	S
Resettable fuses - MHT's	S
Wheel chocks	S
エンジンコンパートメント火災予防キット	O
システム付きアクセサリー認識 E-reco	S
システム電磁ブレーキ TELMA	O
スチール製保護ガード 作業灯および道路灯すべてに装備	S
バンパー 右側	O
リアバンパー	O
ロック機構付きブームシリンダー	S
前後軸SAHRネガティブブレーキ	S
吸気遮断弁	O
採掘用保護格子 右側、左側および後部窓用	O
緩みホイールナットインジケーター	S
昇降機能	
Clamp predisposition (controls from cabin)	S
Working platform predisposition with remote control	S
ブームヘッド内カメラおよびキャビン内スクリーン	O
照明	
Flat Led Rotating Beacon	S
LED Flashing Lights On Cabin (Marker Lights)	S
LED working lights on cab (x4 : 2 front + 2 rear)	S
LEDディレクショナルライト	S
LED作業灯 - ブームヘッドに (伸縮部分)	S
パーキングブレーキ作動時 ブレーキランプ点灯	S
空気力学	
Steel mudguards	O
運転席	
Cabin first step at 400 mm	S
ルーフおよびフロントガード	S
次機能	
Automatic greasing system (AGS) - Chassis + boom	O
迅速なディーゼル充填システム	O

装置

標準
"Guardian Angel" System
360°視界安全システム
Cabin first step at 400 mm
Clamp predisposition (controls from cabin)
Emergency steering
Emergency stop: 1 in cab, 2 on external
Extinguisher brackets (x3)
Flat Led Rotating Beacon
High visibility reflective strips
Hydraulic hose sleeve burst protection
LED Flashing Lights On Cabin (Marker Lights)
LED working lights on cab (x4 : 2 front + 2 rear)
LEDディレクショナルライト
LED作業灯 - ブームヘッドに (伸縮部分)
Lockable battery + starter Isolators + Jump Start Receptacle
Marking - Warning & Danger decals
Metal cyclonic prefilter
Radiator safety cap
Resettable fuses - MHT's
Wheel chocks
Working platform predisposition with remote control
システム付きアクセサリー認識 E-reco
スチール製保護ガード 作業灯および道路灯すべてに装備
ステンレス製工具箱
パーキングブレーキ作動時 ブレーキランプ点灯
ルーフおよびフロントガード
ロック機構付きブームシリンダー
前後軸SAHRネガティブブレーキ
緩みホイールナットインジケーター

オプション
Automatic greasing system (AGS) - Chassis + boom
Fire suppression system
Steel mudguards
エンジンコンパートメント火災予防キット
システム電磁ブレーキ TELMA
バンパー 右側
ブームヘッド内カメラおよびキャビン内スクリーン
リアバンパー
吸気遮断弁
採掘用保護格子 右側、左側および後部窓用
迅速なディーゼル充填システム

本社ビル
B.P. 249 - 430 rue de l'Aubinière オービニエール通り
44150 Ancenis Cedex - France
電話 +33 (0)2 40 09 10 11 - ファックス +33 (0)2 40 09 10 97
www.manitou.com

本書では、マニトウ製品の構成バージョンやオプションについて説明していますが、機器によって異なる場合があります。このパンフレットで紹介されている機器は、バージョンによってシリーズの一部であったり、オプションであったり、あるいは利用できない場合があります。Manitouは、いつでも予告なしに、記載・表現されている仕様を変更する権利を有します。提供された仕様はメーカーを拘束するものではありません。詳細につきましては、マニトウの代理店にお問い合わせください。本資料は、契約上の拘束力を有するものではありません。製品の提示は、契約上の拘束力はありません。仕様のリストは無尽蔵です。ロゴおよび会社のビジュアル・アイデンティティはManitouが所有しており、許可なく使用することはできません。すべての権利はマニトウに帰属します。このパンフレットに掲載されている写真や図は、相談や情報提供を目的としています。
MANITOU BF SA - 取締役会を有する有限会社 - 株式資本。39 668 399 ユーロ - 857 802 508 RCS Nantes