Fiche technique :

V'AIR 23

Capacités		Métrique
Hauteur de travail	h21	7 m
Hauteur de plate-forme	h7	7 m
Déport maximal		2.04 m
Capacité de la nacelle	Q	230 kg
Rotation tourelle		355 °
Nombre de personnes (intérieur / extérieur)		2 / 2
Poids et dimensions		
Poids de la nacelle*		2710 kg
Longueur du panier x Largeur du panier	lp / ep	0.95 m x 0.68 m
Hauteur plancher (accès)	h20	1.03 m
Longueur hors-tout	l1	2.31 m
Largeur hors tout	b1	1.10 m
Hauteur hors tout	h17	2.31 m
Déport du contrepoids (tourelle à 90°)	a7	0.04 m
Déport du contrepoids		0.05 m
Rayon de braquage extérieur	Wa3	1.98 m
Garde au sol au centre de l'empattement	m2	0.90 m
Empattement	y	1.20 m
Performances		
Vitesse de translation - en mode transport		4.50 km/h
Vitesse de translation - en mode travail		0.60 km/h
Pente franchissable		25 %
Dévers autorisé		2 °
Roues		
Type de roues		Bandages Non-marquants
Pneus standards		16,5-11 1/4 / 406 x 127 mm
Roues motrices (avant / arrière)		0 / 2
Roues directrices (avant / arrière)		2 / 0
Freinage sur roues (avants / arrières)		0 / 2
Moteur/batterie		
Puissance du moteur électrique		2 x 1.50 kW
Nombre de pompe hydraulique / Capacité de la pompe hydraulique		2 x 4.20 cm³
Tension batterie		24 V
Capacité de la batterie		250 Ah
Chargeur intégré (V / A)		24 V / 30 A
Divers		
Nombre de cycles avec batterie standard (HIRD)		39
Pression au sol		11.30 dan/cm2
Pression hydraulique		140 bar
Capacité du réservoir hydraulique		22 l
Conformité aux normes		
Cette machine est conforme aux normes :		ANSI A92.20-2018 CSA B354.6 ICES-002-Issue 6 Norme Canadienne CEM

V'Air 23 - Abaques

Abaque de charge pour nacelles métrique

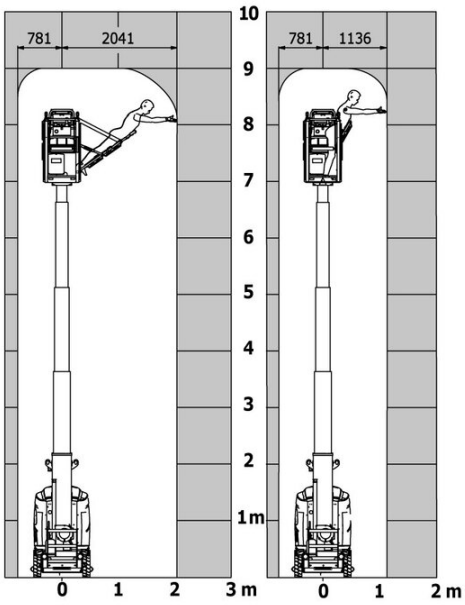

V'Air 23 - Schémas d'encombrement

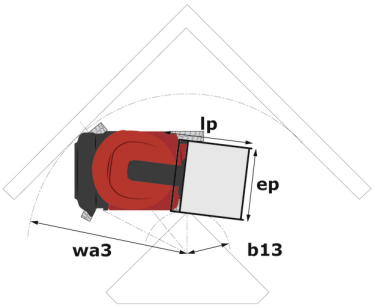

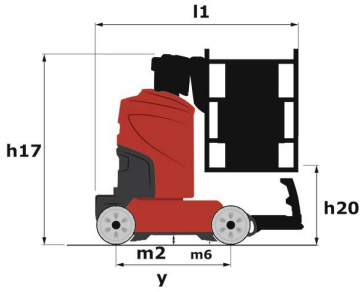

Équipements

Standard
2 phares arrières à LED
2 phares avants à led avec grille de protection
2 radars à détection verticale
3 tresses anti-statiques
Aide au diagnostic intégré
Alarme sonore et témoins lumineux (dévers, surcharge, descente)
Anneaux d'élingage et d'arrimage
Avertisseur sonore dans le panier
Batterie de traction avec remplissage centralisé
Boîte à outils dans panier
Catadioptres latéraux
Chargeur intégré multi-tension
Commandes proportionnelles
Descente manuelle de secours
Déplacement possible à hauteur maximale
Fourreaux pour fourches
Freinage de type négatif sur roues arrières
Horamètre
Interrupteur d'arrêt d'urgence dans le panier et la tourelle
Panier avec plancher ajouré
Panier spécifique avec multiples position de travail
Phare de travail dans panier
Pneus à bandages non marquants
Protections latérales et frontales en caoutchouc
Pupitre de commande rétro-éclairé
Stabilisateur fixe contre les nids de poule
Technologie bus CAN
Voyant de charge batterie

Optionnel
Extincteur à poudre A, B, C 6 kg
Huile biodégradable
Huile grand froid

Siège Social
B.P. 249 - 430 rue de l'Aubinière
44150 Ancenis Cedex - France
Tel: +33 (0)2 40 09 10 11 - Fax: +33 (0)2 40 09 10 97
www.manitou.com

Cette publication présente le descriptif des versions et possibilités de configuration des produits Manitou qui peuvent différer en équipement. Les équipements présentés dans cette brochure peuvent être de série, en option, ou non disponibles suivant les versions. Manitou se réserve le droit, à tout moment et sans préavis, de modifier les spécifications décrites et représentées. Les spécifications portées n'engagent pas le constructeur. Pour plus de détails, contactez votre concessionnaire Manitou. Document non contractuel. Présentation des produits non contractuelle. Liste des spécifications non exhaustive. Les logos ainsi que l'identité visuelle de l'entreprise sont la propriété de Manitou et ne peuvent être utilisés sans autorisation. Tous droits réservés. Les photos et schémas contenus dans la présente brochure ne sont fournis qu'à des fins de consultation et à titre indicatif.
Manitou BF SA - Société anonyme à conseil d'administration - Capital social : 39 668 399 euros - 857 802 508 RCS Nantes