技術シート：

ER 12

MANITOU
HANDLING YOUR WORLD

	諸元		メートル単位
1.1	製造メーカー		Manitou
1.2	モデル名		ER 12
1.3	エンジン		電気 - 鉛
1.4	オペレーター・タイプ		着座タイプ
1.5	定格荷重	Q	1200 kg
1.6	積荷重心	c	600 mm
1.8	車軸中心からフォークまでの距離	x	335 mm
1.9	ホイールベース	y	1378 mm
	重量		
2.1	機械質量		2580 kg
	ホイール		
3.1	タイヤ		緩衝材
3.5.2	駆動輪数 - 駆動用ホイールサイズ		1 x 355 x 155
3.3	ロードホイールの数 - ロードホイールサイズ		2 x 220 x 85
3.5	前輪数 / 後輪数		1 / 2
3.6	輪距 トレッド 前輪	b10	0 mm
3.7	輪距 トレッド 後輪	b11	995 mm
	寸法		
4.8	シート高	h7	1077 mm
4.19	全長	l1	2413 mm
4.20	車体長さ フォーク前面まで	l2	1263 mm
4.21	全幅	b1	1120 mm
4.22	フォーク厚 / フォーク幅 / フォーク長	s / e / l	40 mm x 100 mm / 1150 mm
4.23	ISO 2328 A/B準拠フォークキャリッジ		2A
4.26	ホイールアーム/荷重面間の距離	b4	900 mm
4.25.1	フォーク上の最小幅 / フォーク上の最大幅	b5	316 mm / 697 mm
4.32	車輪半径	m2	70 mm
4.33	最小直角積付通路幅 (1000 x 1200パレット使用)		2694 mm
4.34	最小直角積付通路幅 (800 x 1200パレット使用)	Ast	2751 mm
4.35	旋回半径	Wa	1598 mm
4.7	全高 マスト下降時 ヘッドガード h6	h6	2205 mm
	性能		
5.1	走行速度 負荷時 / 走行速度 無負荷時		12.30 km/h / 12.50 km/h
5.2	上昇時スピード 積載時 / 上昇時スピード 未積載時		0.50 m/s / 0.65 m/s
5.3	上昇速度 負荷 / 無負荷		0.58 m/s / 0.55 m/s
5.4.1	リーチ速度 負荷時 / リーチ速度 無負荷時		0.20 m/s / 0.20 m/s
5.7	登反能力 - 負荷時 / 無負荷時		7.50 % / 11.10 %
5.10	制動ブレーキ		電動
	エンジン		
6.1	駆動モーター定格出力 (S2 60 min)		5.90 kW
6.2	S3でのリフトモーター定格15		11 kW
6.3	DIN 43531/35/36 A、B、Cに準拠したバッテリー		DIN43531 B
6.4	バッテリー容量 / バッテリー容量		48 V / 310 Ah
6.5	バッテリー重量 (+/- 5%)		730 kg
	その他		
8.1	ドライブユニットのタイプ		電子式
8.3	アタッチメントへの作動油流量		25 l/min
8.4	DIN 12053に準拠したドライバーの耳の騒音レベル		57.40 dB

ER 12 - 寸法図

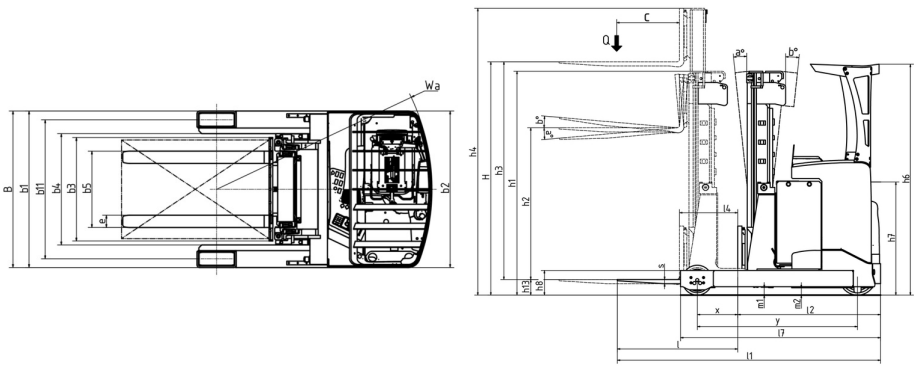

マットの特性および残存積載能力

フリーリフト・トリプレックス (FLT)		FLT 48	FLT 54	FLT 57	FLT 63	FLT 68
α - マスト フォークキャリッジチルト、前方	°	3	3	3	3	3
β - マスト フォークキャリッジチルト、後方	°	1	1	1	1	1
h1 - マスト高さ マスト下降時	mm	2140	2340	2440	2640	2790
h2 - フリーリフト	mm	1600	1800	1900	2100	2250
h3 - 標準揚高	mm	4800	5400	5700	6300	6800
h4 - 最大揚高時高さ	mm	5380	5980	6280	6880	7330
サイドシフト付残容量 作業範囲図	kg	1200	1200	1200	1000	700

本社ビル
B.P. 249 - 430 rue de l'Aubinière オービニエール通り
44150 Ancenis Cedex - France
電話 +33 (0)2 40 09 10 11 - ファックス +33 (0)2 40 09 10 97
www.manitou.com

本書では、マニトウ製品の構成バージョンやオプションについて説明していますが、機器によって異なる場合があります。このパンフレットで紹介されている機器は、バージョンによってシリーズの一部であったり、オプションであったり、あるいは利用できない場合があります。Manitouは、いつでも予告なしに、記載・表現されている仕様を変更する権利を有します。提供された仕様はメーカーを拘束するものではありません。詳細につきましては、マニトウの代理店にお問い合わせください。本資料は、契約上の拘束力を有するものではありません。製品の提示は、契約上の拘束力はありません。仕様のリストは無尽蔵です。ロゴおよび会社のビジュアル・アイデンティティはManitouが所有しており、許可なく使用することはできません。すべての権利はマニトウに帰属します。このパンフレットに掲載されている写真や図は、相談や情報提供を目的としています。
MANITOU BF SA - 取締役会を有する有限会社 - 株式資本。39 668 399 ユーロ - 857 802 508 RCS Nantes