技術シート：

ER 16

MANITOU
HANDLING YOUR WORLD

	諸元		メートル単位
1.1	製造メーカー		MANITOU
1.2	モデル名		ER 16
1.3	エンジン		電気 - 鉛
1.4	オペレーター・タイプ		着座タイプ
1.5	定格荷重	Q	1600 kg
1.6	積荷重心	c	600 mm
1.8	車軸中心からフォークまでの距離	x	439 mm
1.9	ホイールベース	y	1448 mm
	重量		
2.1	機械質量		3190 kg
	ホイール		
3.1	タイヤ		緩衝材
3.5.2	駆動輪数 - 駆動用ホイールサイズ		1 x 355 x 155
3.3	ロードホイールの数 - ロードホイールサイズ		2 x 282 x 105
3.5	前輪数 / 後輪数		1 / 2
3.6	輪距 トレッド 前輪	b10	0 mm
3.7	輪距 トレッド 後輪	b11	1130 mm
	寸法		
4.8	シート高	h7	1077 mm
4.19	全長	l1	2379 mm
4.20	車体長さ フォーク前面まで	l2	1229 mm
4.21	全幅	b1	1270 mm
4.22	フォーク厚 / フォーク幅 / フォーク長	s / e / l	40 mm x 100 mm / 1150 mm
4.23	ISO 2328 A/B準拠フォークキャリッジ		2A
4.26	ホイールアーム/荷重面間の距離	b4	912 mm
4.25.1	フォーク上の最小幅 / フォーク上の最大幅	b5	316 mm / 697 mm
4.32	車輪半径	m2	70 mm
4.33	最小直角積付通路幅 (1000 x 1200パレット使用)		2689 mm
4.34	最小直角積付通路幅 (800 x 1200パレット使用)	Ast	2728 mm
4.35	旋回半径	Wa	1668 mm
4.7	全高 マスト下降時 ヘッドガード h6	h6	2205 mm
	性能		
5.1	走行速度 負荷時 / 走行速度 無負荷時		14.30 km/h / 14.50 km/h
5.2	上昇時スピード 積載時 / 上昇時スピード 未積載時		0.49 m/s / 0.80 m/s
5.3	上昇速度 負荷 / 無負荷		0.49 m/s / 0.48 m/s
5.4.1	リーチ速度 負荷時 / リーチ速度 無負荷時		0.20 m/s / 0.20 m/s
5.7	登反能力 - 負荷時 / 無負荷時		8.50 % / 11.10 %
5.10	制動ブレーキ		電動
	エンジン		
6.1	駆動モーター定格出力 (S2 60 min)		7.20 kW
6.2	S3でのリフトモーター定格15		15 kW
6.3	DIN 43531/35/36 A、B、Cに準拠したバッテリー		DIN 43531 C
6.4	バッテリー容量 / バッテリー容量		48 V / 465 Ah
6.5	バッテリー重量 (+/- 5%)		735 kg
	その他		
8.1	ドライブユニットのタイプ		電子式
8.3	アタッチメントへの作動油流量		25 l/min
8.4	DIN 12053に準拠したドライバーの耳の騒音レベル		60.80 dB

ER 16 - 寸法図

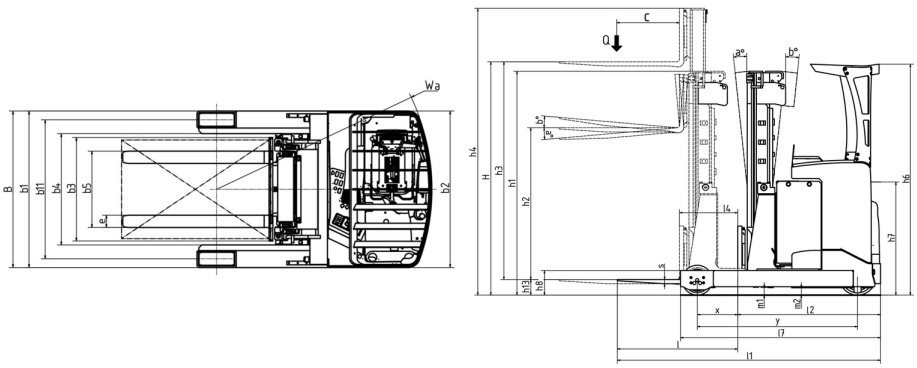

マットの特性および残存積載能力

フリーリフト・トリプレックス (FLT)		FLT 48	FLT 54	FLT 63	FLT 68	FLT 73	FLT 80	FLT 85	FLT 90
α - マスト フォークキャリッジ チルト、前方	°	3	3	3	3	3	3	3	3
β - マスト フォークキャリッジ チルト、後方	°	1	1	1	1	1	1	1	1
h1 - マスト高さ マスト下降時	mm	2140	2340	2640	2790	2957	3190	3673	3823
h2 - フリーリフト	mm	1600	1800	1900	2100	2400	2650	3100	3200
h3 - 標準揚高	mm	4800	5400	6300	6750	7250	7950	8450	8950
h4 - 最大揚高時高さ	mm	5380	5980	6880	7330	7830	8530	9080	9530
サイドシフト付残容量 作業範囲図	kg	1600	1600	1400	1100				

本社ビル
B.P. 249 - 430 rue de l'Aubinière オービニエール通り
44150 Ancenis Cedex - France
電話 +33 (0)2 40 09 10 11 - ファックス +33 (0)2 40 09 10 97
www.manitou.com

本書では、マニトウ製品の構成バージョンやオプションについて説明していますが、機器によって異なる場合があります。このパンフレットで紹介されている機器は、バージョンによってシリーズの一部であったり、オプションであったり、あるいは利用できない場合があります。Manitouは、いつでも予告なしに、記載・表現されている仕様を変更する権利を有します。提供された仕様はメーカーを拘束するものではありません。詳細につきましては、マニトウの代理店にお問い合わせください。本資料は、契約上の拘束力を有するものではありません。製品の提示は、契約上の拘束力はありません。仕様のリストは無尽蔵です。ロゴおよび会社のビジュアル・アイデンティティはManitouが所有しており、許可なく使用することはできません。すべての権利はマニトウに帰属します。このパンフレットに掲載されている写真や図は、相談や情報提供を目的としています。
MANITOU BF SA - 取締役会を有する有限会社 - 株式資本。39 668 399 ユーロ - 857 802 508 RCS Nantes