技術シート：

ES 730

MANITOU
HANDLING YOUR WORLD

	諸元		**メートル単位**
1.1	製造メーカー		MANITOU
1.2	モデル名		ES 730
1.3	エンジン		電気 - 鉛
1.4	オペレーター・タイプ		歩行者
1.5	定格荷重	Q	3000 kg
1.6	積荷重心	c	600 mm
1.8	負荷距離、ドライブアクスルの中心からフォークまで 低い/上げられた -低い位置	x	655 mm
1.9	ホイールベース	y	1104 mm
	重量		
2.1	機械質量		1695 kg
	ホイール		
3.1	タイヤ		緩衝材
3.4	ステアリングホイール数		2
3.4	スタビライザーホイールのサイズ		254 x 50
3.5	前輪数 / 後輪数		3 / 4
3.5.2	駆動輪数 / 駆動用ホイールサイズ		1/254 x 100
3.6	輪距 トレッド 前輪	b10	878 mm
3.7	輪距 トレッド 後輪	b11	370 mm
	寸法		
4.15	ローポジション時のフォークの高さ	h13	90 mm
4.19	全長	l1	1920 mm
4.20	車体長さ フォーク前面まで	l2	771 mm
4.21	全幅	b1	1080 mm
4.22	フォーク厚 / フォーク幅 / フォーク長	s / e / l	80 mm / 210 mm / 1150 mm
4.31	マスト下部の最低地上高	m1	19 mm
4.33	最小直角積付通路幅 (1000 x 1200パレット使用)	Ast	2390 mm
4.34	最小直角積付通路幅 (800 x 1200パレット使用)	Ast	2345 mm
4.35	旋回半径	Wa	1468 mm
4.9	耕運機の高さは最小 / 最大耕運機高	h14 / h14	1030 mm / 1490 mm
	性能		
5.1	走行速度 負荷時 / 走行速度 無負荷時		6 km/h / 6 km/h
5.2	上昇時スピード 積載時 / 上昇時スピード 未積載時		0.11 m/s / 0.20 m/s
5.3	上昇速度 負荷 / 無負荷		0.22 m/s / 0.21 m/s
5.8	最大登坂能力 負荷時 / 最大登坂能力 無負荷時		5 % / 8 %
5.10	制動ブレーキ		電気磁気
	エンジン		
6.1	駆動モーター定格出力 (S2 60 min)		2 kW
6.2	S3でのリフトモーター定格15		4 kW
6.3	DIN 43531/35/36 A、B、Cに準拠したバッテリー		DIN 43535-B
6.4	バッテリー容量 / バッテリー容量		24 V / 250 Ah
	その他		
8.1	ドライブユニットのタイプ		交流
8.4	DIN 12053に準拠したドライバーの耳の騒音レベル		70 dB

ES 730 - 寸法図

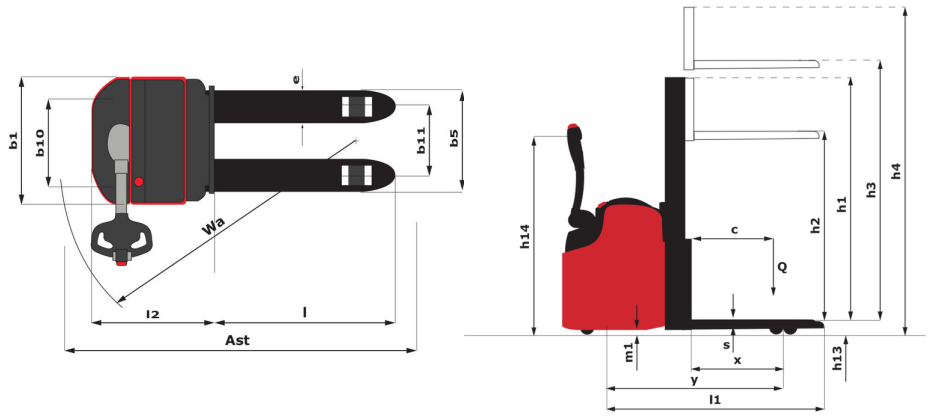

マットの特性および残存積載能力

Total simplex visibility (FVS)		FVS 14
h1 - マスト高さ　マスト下降時	mm	1930
h2 - フリーリフト	mm	1490
h3 - 標準揚高	mm	1490
h4 - 最大揚高時高さ	mm	1930
最大高さでの残容量	kg	3000
最大揚高時高さ	mm	1490

フルヴィジビリティ・デュプレックス (FVD)		FVD 27
h1 - マスト高さ　マスト下降時	mm	1900
h2 - フリーリフト	mm	77
h3 - 標準揚高	mm	2700
h4 - 最大揚高時高さ	mm	3240
最大高さでの残容量	kg	3000
最大揚高時高さ	mm	2760

本社ビル
B.P. 249 - 430 rue de l'Aubinière オービニエール通り
44150 Ancenis Cedex - France
電話 +33 (0)2 40 09 10 11 - ファックス +33 (0)2 40 09 10 97
www.manitou.com

本書では、マニトウ製品の構成バージョンやオプションについて説明していますが、機器によって異なる場合があります。このパンフレットで紹介されている機器は、バージョンによってシリーズの一部であったり、オプションであったり、あるいは利用できない場合があります。Manitouは、いつでも予告なしに、記載・表現されている仕様を変更する権利を有します。提供された仕様はメーカーを拘束するものではありません。詳細につきましては、マニトウの代理店にお問い合わせください。本資料は、契約上の拘束力を有するものではありません。製品の提示は、契約上の拘束力はありません。仕様のリストは無尽蔵です。ロゴおよび会社のビジュアル・アイデンティティはManitouが所有しており、許可なく使用することはできません。すべての権利はマニトウに帰属します。このパンフレットに掲載されている写真や図は、相談や情報提供を目的としています。
MANITOU BF SA - 取締役会を有する有限会社 - 株式資本。39 668 399 ユーロ - 857 802 508 RCS Nantes