Ficha técnica :

M 70-2 H D ST5

MANITOU
HANDLING YOUR WORLD

	Características técnicas		Métrico
1.1	Fabricante		MANITOU
1.2	Nombre del modelo		M 70-2 H D ST5
1.3	Fuente de alimentación		Diésel
1.4	Tipo de operario		Sentado
1.5	Capacidad de elevación máx.	Q	7000 kg
1.6	Centro de gravedad de la carga	c	600 mm
1.8	Distancia de carga, centro del eje motor a la horquilla	x	803 mm
1.9	Distancia entre ejes	y	2493 mm
	Weight		
	Mástil estándar de referencia de la máquina		FVD 40
2.1	Peso de servicio		9880 kg
2.2	Carga en el eje delantero (con carga) / trasero (con carga)		14954 kg / 1926 kg
2.3	Carga en el eje delantero en vacío / eje trasero en vacío		4040 kg / 5840 kg
	Neumáticos		
3.1	Equipamientos de rueda		Hinchables
3.2	Medidas ruedas delanteras		18R19.5 8T N20XF
3.3	Medidas ruedas traseras		265/70R19.5 6T P30HT3
3.5	Número de ruedas delanteras / traseras		2 / 2
3.5.2	Número de ruedas motoras		2
3.6	Vía delantera	b10	1700 mm
3.7	Calibre rueda trasera	b11	1545 mm
	Dimensions		
4.7	Altura protección operador (cabina)	h6	2475 mm
4.8	Altura del asiento	h7	1485 mm
4.19	Longitud total	l1	5700 mm
4.20	Longitud hasta cara de las horquillas	l2	4200 mm
4.21	Anchura total	b1	2155 mm
4.22	Sección de horquillas x Anchura de horquillas x Largo de las horquillas	s / e / l	70 mm x 150 mm / 1500 mm
4.23	Tablero portahorquillas según norma DIN 15173 A/B		4A
4.24	Anchura del tablero portaherramientas	b3	1750 mm
4.31	Distancia al suelo bajo el mástil	m1	300 mm
4.32	Distancia al suelo en el centro de la distancia entre ejes	m2	410 mm
4.33	Anchura de la calle con palet de 1000 x 1200 atravesado	Ast	6703 mm
4.34	Anchura de la calle con palet de 800 x 1200 longitudinal	Ast	6703 mm
4.35	Radio de giro	Wa	4200 mm
	Rendimiento		
5.1	Velocidad de desplazamiento (con carga / en vacío)		11 m/s / 23 km/h
5.2	Velocidad de elevación (con carga / en vacío)		0.32 m/s / 0.32 m/s
5.3	Velocidad de bajada con carga / en vacío		0.40 m/s / 0.34 m/s
5.5	Esfuerzo de tracción / Fuerza de tracción (en vacío)		8060 daN / 2930 daN
5.7	Pendiente con carga / en vacío		45 % / 27 %
5.10	Freno de servicio		Sistema hidráulico
	Tipo de transmisión		Hidrostático
	Motor		
7.1	Marca / Modelo de motor / Norma del motor		Deutz / TD 3,6 / Stage V
7.2	Potencia del motor (CV / kW)		75 Hp/55.40 kW
7.3	Régimen nominal		2500 rpm
7.4	Nº de cilindros		4
	Varios		
8.2	Presión hidráulica de trabajo para accesorios		230 bar
8.3	Caudal de aceite para accesorio		80 l/min
8.4	Nivel de ruido en oído de operario según la DIN 12 053		78 dB

M 70-2 H D ST5 - Diagrama dimensional

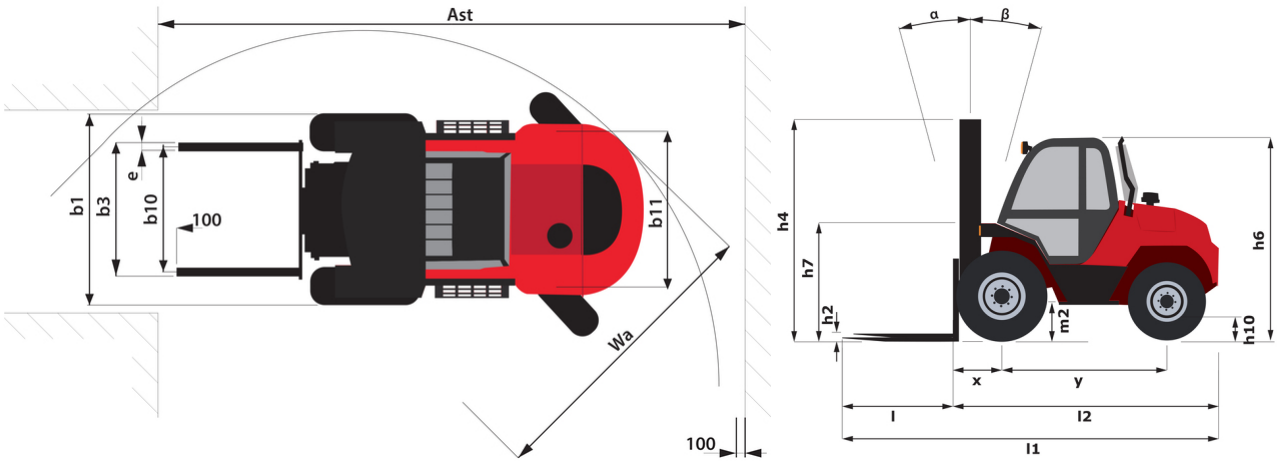

Características de los mástiles y capacidad residual

Dúplex con visibilidad total (FVD)		FVD 36	FVD 40	FVD 45
α - Inclinación del mástil/portahorquillas, hacia delante	°	15	15	15
β - Inclinación del mástil/portahorquillas, hacia atrás	°	15	15	15
h1 - Altura del mástil bajado	mm	3145	3345	3595
h3 - Altura de elevación	mm	3600		4500
h4 - Altura del mástil extendido	mm	4960	5360	5860
Capacidad residual a altura máxima	kg	7000	7000	5000
Capacidad residual desplazamiento transversal enganchado (Diagrama de carga industrial)	kg	6300	6350	3850
Altura a capacidad máx. horquillas estándar	mm	3600	4000	4000

Oficina Central
B.P. 249 - 430 rue de l'Aubinière
44150 Ancenis Cedex - Francia
Tel.: 00 33 (0)2 40 09 10 11 - Fax: 00 33 (0)2 40 09 10 97
www.manitou.com

Esta publicación describe las versiones y posibilidades de configuración de los productos Manitou que puedan diferir en equipamiento. Los equipamientos presentados en este folleto pueden ser de serie, opcionales o no estar disponibles en algunas versiones. Manitou se reserva el derecho, en cualquier momento y sin previo aviso, de modificar las especificaciones descritas y representadas. Las especificaciones aportadas no comprometen al fabricante. Para más información, póngase en contacto con su concesionario Manitou. Documento no contractual. Presentación de los productos no contractual. Lista de especificaciones no exhaustiva. Los logos y la identidad visual de la empresa son propiedad de Manitou y no pueden ser utilizados sin autorización. Todos los derechos reservados. Las fotos y los esquemas contenidos en este folleto se ofrecen para consulta y a título indicativo solamente.
Manitou BF SA - Sociedad anónima con Consejo de Administración - Capital social: 39 668 399 euros - 857 802 508 RCS Nantes