Fiche technique :

# MI 15 G ST5




MANITOU
HANDLING YOUR WORLD

| | Caractéristiques techniques | | Métrique |
|---|---|---|---|
| 1.1 | Fabricant | | MANITOU |
| 1.2 | Modèle | | MI 15 G ST5 |
| 1.3 | Source d'alimentation | | GPL |
| 1.4 | Type de conduite | | Assis |
| 1.5 | Capacité max. | Q | 1500 kg |
| 1.6 | Centre de gravité de la charge | c | 500 mm |
| 1.8 | Distance du centre de l'essieu avant aux fourches | x | 405 mm |
| 1.9 | Empattement | y | 1420 mm |
| | **Poids** | | |
| 2.1 | Poids de service | | 2710 kg |
| 2.2 | Poids sur essieu avant (en charge) / arrière (en charge) | | 3640 kg / 570 kg |
| 2.3 | Poids sur essieu avant (à vide) / arrière (à vide) | | 1230 kg / 1480 kg |
| | **Roues** | | |
| 3.1 | Type de roues | | Pneus pleins |
| 3.2 | Dimensions roues avant | | 6.50-10 10 |
| 3.3 | Dimensions roues arrière | | 5.00-8 8 |
| 3.5 | Nombre de roues avant / arrières | | 2 / 2 |
| 3.5.2 | Nombre de roues motrices | | 2 |
| 3.6 | Voie avant | b10 | 900 mm |
| 3.7 | Voie (milieu des roues) arrière | b11 | 920 mm |
| | **Dimensions** | | |
| 4.8 | Hauteur du siège / hauteur debout | h7 | 1160 mm |
| 4.7 | Hauteur du protège conducteur (cabine) | h6 | 2090 mm |
| 4.12 | Hauteur d'attelage | h10 | 315 mm |
| 4.19 | Longueur hors-tout | l1 | 3310 mm |
| 4.20 | Longueur au talon des fourches | l2 | 2240 mm |
| 4.21 | Largeur hors tout | b1 | 1080 mm |
| 4.21 | Largeur hors tout - Roues simples | b1 | 1080 mm |
| 4.21 | Largeur hors tout - Roues jumelées | b1 | 1500 mm |
| 4.22 | Section de fourches / Largeur de fourches / Longueur de fourches | s / e / l | 35 mm x 100 mm x 1070 mm |
| 4.23 | Tablier porte-fourche suivant norme DIN 15173 A/B | | 2A |
| 4.24 | Largeur du tablier porte fourches (avec dosseret de charge) | b3 | 1000 mm |
| 4.31 | Garde au sol sous le mât (standard) | m1 | 115 mm |
| 4.32 | Garde au sol au centre de l'empattement (standard) | m2 | 150 mm |
| 4.33 | Largeur d'allée pour palettes 1000 x 1200 transversales | Ast | 3590 mm |
| 4.34 | Largeur d'allée pour palette 800 x 1200 en longueur | Ast | 3790 mm |
| 4.35 | Rayon de giration | Wa | 1985 mm |
| 4.36 | Rayon de braquage intérieur (extérieur pneus) | b13 | 55 mm |
| | **Performances** | | |
| 5.1 | Vitesse de déplacement (en charge / à vide) | | 17.50 km/h-18 km/h |
| 5.2 | Vitesse de levée (en charge / à vide) | | 0.61 m/s-0.65 m/s |
| 5.3 | Vitesse de descente (en charge / à vide) | | 0.50 m/s-0.55 m/s |
| 5.5 | Effort de traction en charge / Force de traction (à vide) | | 1800 daN / 770 daN |
| 5.7 | Pente franchissable (en charge / à vide) | | 20 % / 20 % |
| 5.10 | Frein de service | | Hydraulique |
| | **Moteur** | | |
| 7.1 | Marque du moteur / Modèle du moteur | | GCT (ex-Nissan) / GK21 LPG |
| 7.2 | Puissance moteur (CV / kW) | | 52 ch/38.40 kW |
| 7.3 | Régime nominal | | 2700 tr/min |
| 7.4 | Nombre de cylindres / Cylindrée | | 4 - 2065 cm³ |
| | **Divers** | | |
| 8.2 | Pression hydraulique de travail pour les accessoires | | 160 bar |
| 8.3 | Débit d'huile pour accessoire | | 25 l/min |
| 8.4 | Niveau sonore à l'oreille du cariste selon DIN 12 053 | | 81 dB |

## MI 15 G ST5 - Schémas d'encombrement

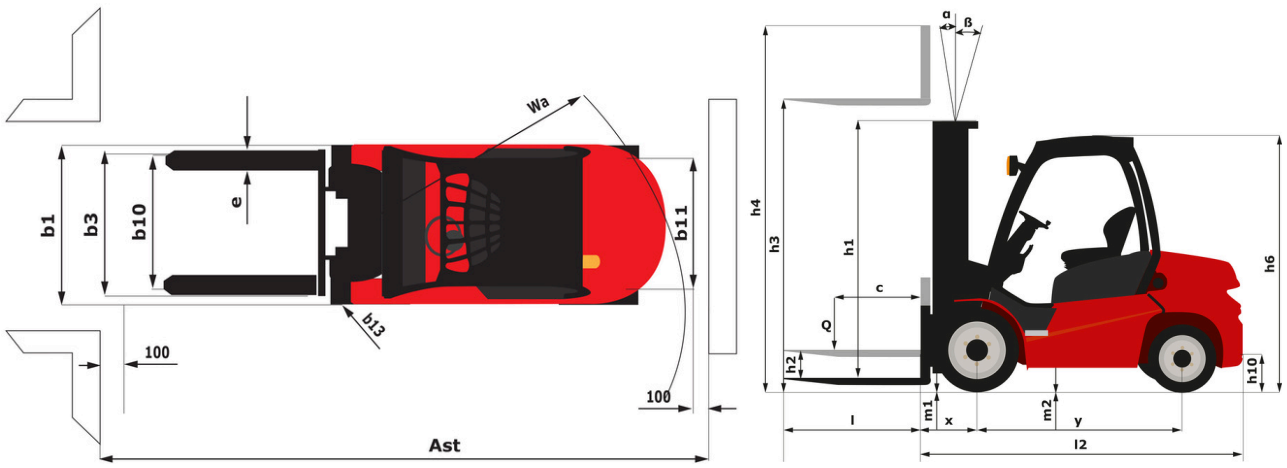

# Caractéristiques des mâts et capacités résiduelles

| Duplex à visibilité totale (FVD) | | FVD 33 | FVD 37 | FVD 40 |
|---|---|---|---|---|
| α - Inclinaison du mât/tablier, avant | ° | 6 | 6 | 6 |
| β - Inclinaison du mât/tablier, arrière | ° | 12 | 12 | 12 |
| h1 - Hauteur du mât abaissé | mm | 2145 | 2395 | 2595 |
| h2 - Mât levée libre | mm | 155 | 155 | 155 |
| h3 - Hauteur de levage | mm | 3300 | 3700 | 4000 |
| h4 - Hauteur mât déployé | mm | 3865 | 4265 | 4600 |
| Capacité résiduelle à hauteur maximale | kg | 1500 | 1500 | 1500 |
| Capacité résiduelle avec TDL intégré à hauteur max. | kg | 1500 | 1500 | 1500 |
| Hauteur à la capacité maximale | mm | 3300 | 3700 | 4000 |
| Hauteur à capacité maximale avec tablier à déplacement latéral intégré | mm | 3300 | 3700 | 4000 |

| Duplex à levée libre (FLD) | | FLD 33 | FLD 37 | FLD 40 |
|---|---|---|---|---|
| α - Inclinaison du mât/tablier, avant | ° | 6 | 6 | 6 |
| β - Inclinaison du mât/tablier, arrière | ° | 12 | 12 | 12 |
| h1 - Hauteur du mât abaissé | mm | 2160 | 2360 | 2560 |
| h2 - Mât levée libre | mm | 1575 | 1775 | 1975 |
| h3 - Hauteur de levage | mm | 3300 | 3700 | 4000 |
| h4 - Hauteur mât déployé | mm | 3885 | 4285 | 4585 |
| Capacité résiduelle à hauteur maximale | kg | 1500 | 1500 | 1500 |
| Capacité résiduelle avec TDL intégré à hauteur max. | kg | 1500 | 1500 | 1500 |
| Hauteur à la capacité maximale | mm | 3300 | 3700 | 4000 |
| Hauteur à capacité maximale avec tablier à déplacement latéral intégré | mm | 3300 | 3700 | 4000 |

| Free Lift Triplex (FLT) | | FLT 43 | FLT 45 | FLT 47 | FLT 48 | FLT 50 | FLT 55 | FLT 60 | FLT 65 |
|---|---|---|---|---|---|---|---|---|---|
| α - Inclinaison du mât/tablier, avant | ° | 6 | 6 | 6 | 6 | 6 | 3 | 3 | 3 |
| β - Inclinaison du mât/tablier, arrière | ° | 6 | 6 | 6 | 6 | 6 | 6 | 6 | 6 |
| h1 - Hauteur du mât abaissé | mm | 2070 | 2120 | 2170 | 2220 | 2270 | 2470 | 2720 | 2870 |
| h2 - Mât levée libre | mm | 1400 | 1500 | 1585 | 1600 | 1685 | 1885 | 2100 | 2200 |
| h3 - Hauteur de levage | mm | 4300 | 4500 | 4700 | 4800 | 5000 | 5500 | 6000 | 6500 |
| h4 - Hauteur mât déployé | mm | 4980 | 5130 | 5380 | 5430 | 5595 | 6095 | 6730 | 7180 |
| Capacité résiduelle à hauteur maximale | kg | 1350 | 1300 | 1250 | 1250 | 1200 | 950 | 700 | |
| Capacité résiduelle avec TDL intégré à hauteur max. | kg | 1350 | 1300 | 1150 | 1150 | 1100 | 850 | 600 | |
| Hauteur à la capacité maximale | mm | 4000 | 2500 | 2500 | 2500 | 2500 | 2500 | 2500 | 2500 |

**Siège Social**
B.P. 249 - 430 rue de l'Aubinière
44150 Ancenis Cedex - France
Tel: +33 (0)2 40 09 10 11 - Fax: +33 (0)2 40 09 10 97
www.manitou.com



Cette publication présente le descriptif des versions et possibilités de configuration des produits Manitou qui peuvent différer en équipement. Les équipements présentés dans cette brochure peuvent être de série, en option, ou non disponibles suivant les versions. Manitou se réserve le droit, à tout moment et sans préavis, de modifier les spécifications décrites et représentées. Les spécifications portées n'engagent pas le constructeur. Pour plus de détails, contactez votre concessionnaire Manitou. Document non contractuel. Présentation des produits non contractuelle. Liste des spécifications non exhaustive. Les logos ainsi que l'identité visuelle de l'entreprise sont la propriété de Manitou et ne peuvent être utilisés sans autorisation. Tous droits réservés. Les photos et schémas contenus dans la présente brochure ne sont fournis qu'à des fins de consultation et à titre indicatif.
Manitou BF SA - Société anonyme à conseil d'administration - Capital social : 39 668 399 euros - 857 802 508 RCS Nantes