Technisches Datenblatt :

MLA 2-25 H

MANITOU
HANDLING YOUR WORLD

Kapazität		Metrisch
Statische Kipplast mit Schaufel (geradeaus)		1015 kg
Statische Kipplast mit Schaufel (volle Drehung)		865 kg
Statische Kipplast mit Gabeln (geradeaus)		740 kg
Statische Kipplast mit Gabeln (volle Drehung)		630 kg
Max. Höhe des Schaufeldrehpunkts	h35	2736 mm
Gewicht und Abmessungen		
Eigengewicht (mit Gabeln) mit Schutzdach mit 4 Pfosten		1740 kg
Radstand	y	1419 mm
Gesamtbreite der Kabine	b4	991 mm
Gesamthöhe mit Schutzdach mit 4 Pfosten	h38	2140 mm
Auskippreichweite – volle Höhe	r6	475 mm
Haubenhöhe	h40	1254 mm
Gesamteinsatzhöhe – bei max. Hubhöhe	h27	3535 mm
Knickwinkel	a19	45 °
Maximum oscillation angle		11 °
Overall length with bucket	l16	3627 mm
Overall width less bucket	b1	1040 mm
Overall length - Less Bucket	l2	2928 mm
Überhang hinten	c6	801 mm
Auskippwinkel – bei max. Hubhöhe	a5	41 °
Auskipphöhe – bei max. Hubhöhe	h29	2008 mm
Maximaler Rückkippwinkel – bei max. Hubhöhe	a4	45 °
Grabstellung	h32	-45 mm
Bodenfreiheit	m4	153 mm
Wendekreis – vorne mit Schaufel	b18	2681 mm
Clearance Radius - Less bucket	b14	2251 mm
Höhe Standebene bis Schaufelkante	h42	2515 mm
Tread width (wheel center)	b29	848 mm
Anbaugerät Drehspielraum		192 mm
Height from ground to axle center	m8	144 mm
Schaufelbreite	e1	1100 mm
Mitte Vorderrad zu Gelenkzapfen	m3	563 mm
Höhe bis Schaufeldrehpunkt – bei max. Hubhöhe	h28	2736 mm
Motor		
Marke		Perkins
Motormodell		403J-11
Motormorm		Stage V
Zylinderzahl		3
Nennleistung Verbrennungsmotor / Leistung		24.70 Hp / 18.40 kW
Max. Drehmoment / Motorumdrehung		66.80 Nm / 2100 rpm
Motorkühlsystem (wassergekühlt)		Wasser
Getriebe		
Typ		Hydrostatic with 4 wheel motors
Anzahl der Gänge (vorwärts / rückwärts)		1 / 1
Max. Fahrgeschwindigkeit (kann je nach geltenden Vorschriften variieren)		12 km/h
Betriebsbremse		Inching Brake
Hydraulisch		
Typ Hydraulikpumpe		Zahnradpumpe
Hydraulikfluss - Hydraulikfördermenge – Hydraulikdruck		30 l/min / 207 bar
High-Flow Option (l/min)		30 l/min
Tankkapazität		
Hydrauliköl		24 l
Kapazität des Kraftstoffbehälters		30 l

MLA 2-25 H - Maßzeichnung

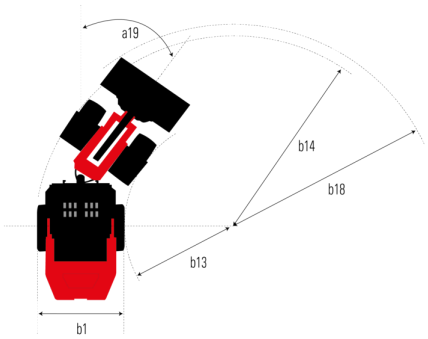

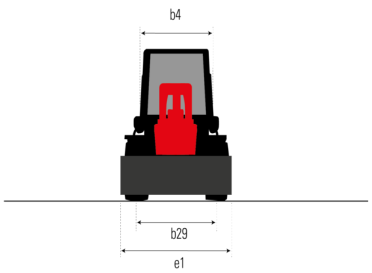

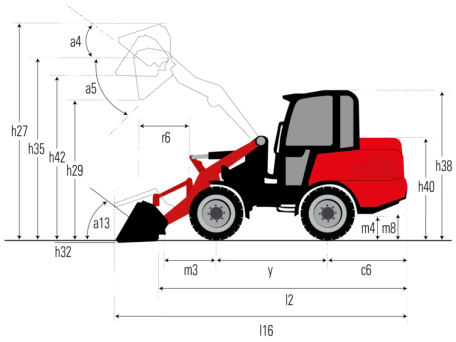

Hauptsitz
B.P. 249 - 430 rue de l'Aubinière
44150 Ancenis Cedex - France
Tel: +33 (0)2 40 09 10 11 - Fax: +33 (0)2 40 09 10 97
www.manitou.com

In vorliegender Broschüre sind die Versionen und Konfigurationsoptionen für Manitou-Produkte beschrieben, die mit unterschiedlicher Ausrüstung ausgestattet werden können. Bei der in der Broschüre beschriebenen Ausrüstung kann es sich um Standard- oder Sonderausrüstung handeln oder um Ausrüstung, die für bestimmte Versionen nicht erhältlich ist. Manitou behält sich das Recht vor, jederzeit unangekündigte Änderungen an den gezeigten und beschriebenen Spezifikationen vorzunehmen. Der Hersteller haftet nicht für die angegebenen Spezifikationen. Für weitere Informationen wenden Sie sich bitte an Ihren Manitou-Händler. Dokument ohne Gewähr. Die Produktbeschreibungen können vom eigentlichen Produkt abweichen. Die Auflistung der Spezifikationen erhebt keinen Anspruch auf Vollständigkeit. Logos und visuelle Identität des Unternehmens sind Eigentum von Manitou und dürfen nicht ohne Genehmigung verwendet werden. Alle Rechte vorbehalten. Die in dieser Broschüre gezeigten Fotos und Abbildungen dienen lediglich Informationszwecken.
MANITOU BF SA - Aktiengesellschaft mit Vorstand - Aktienkapital: 39 668 399 Euro - 857 802 508 Handelsregister (RCS) Nantes