技術シート：

# MRT 2260

VISION +

MANITOU
HANDLING YOUR WORLD

| キャパシティー | | メートル単位 |
|---|---|---|
| 定格荷重 | | 6000 kg |
| 最大地上揚程 | | 21.80 m |
| 最大作業半径 | | 18.20 m |
| **仕様** | | |
| 全長 フォーク付 | l1 | 8.17 m |
| 車体長さ フォーク前面まで | l2 | 6.97 m |
| 全幅 | b1 | 2.50 m |
| 全高 | h17 | 3.10 m |
| キャブ幅 | b4 | 0.96 m |
| 最小回転半径 タイヤ中心部 | Wa1 | 4.46 m |
| 最低地上高 | m4 | 0.38 m |
| ホイールベース | y | 3.05 m |
| フォークの角度 | a4 | 12 ° |
| フォークの角度 下 | a5 | 110 ° |
| タレット回転 | | 360 ° |
| 重量 | | 18000 kg |
| フォーク長 / フォーク幅 / フォーク厚 | l / e / s | 1200 mm x 100 mm x 60 mm |
| **ホイール** | | |
| 標準タイヤ | | 445/65 R22,5 |
| 駆動輪 前 / 駆動輪 後 | | 2 / 2 |
| ステアリングモード | | 2輪操舵, 4輪操舵, クラブモード |
| **スタビライザ** | | |
| スタビライザータイプ | | 伸縮式二脚 |
| スタビライザー制御 | | スタブのコマンドは、個別または同時 |
| **エンジン** | | |
| メーカー | | Yanmar |
| エンジン排出ガス規制 | | Stage V, Tier 4 |
| エンジンモデル | | 4TN107FHT-6SMU1 |
| エンジン出力 (馬力 / kW) | | 156 Hp / 115 kW |
| 最大トルク / エンジン回転数 毎分 | | 602 Nm @ 1500 rpm |
| シリンダー - 排気量 | | 4 - 4567 cm³ |
| エンジンクーリングシステム | | 水冷 |
| **Electric circuit** | | |
| バッテリー数 / バッテリー容量 | | 2 x 12 V |
| 12V バッテリー容量 | | 120 Ah |
| バッテリー起動電流 | | (EN)850 A |
| **トランスミッション** | | |
| 変速装置 | | ハイドロマチック |
| ギアボックス / 変速段数 前方 / 変速段数 後方 | | Speedshift / 2 / 2 |
| 最大走行速度 | | 40 km/h |
| 下昇速度 負荷 / 無負 | | 8600 daN |
| 駐車ブレーキ | | 自動ネガティブ パーキングブレーキ |
| 制動ブレーキ | | 前後アクスルの油膜式マルチディスクブレーキ |
| **性能** | | |
| 登反能力 - 負荷時 / 無負荷時 | | 40.40 % / 45.50 % |
| **油圧** | | |
| 油圧ポンプタイプ | | ロードセンシング・ポンプ |
| 油圧システム | | 172 l/min |
| 油圧 | | 350 bar |
| **タンク容量** | | |
| エンジンオイル容量 | | 13 l |
| 燃料 | | 270 l |
| アドブルー | | 24 l |
| **騒音と振動** | | |
| 走行時の騒音レベル LpA | | 68 dB |
| 環境騒音 (LwA) | | 108 dB |
| 手/腕に伝わる振動 | | < 2.50 m/s² |
| **その他** | | |
| 操舵輪 前 / 操舵輪 後 | | 2 / 2 |
| 操作 | | ジョイスティック |
| タクシー認証 | | ROPS 転倒時運転者保護構造 - FOPS 落下物保護構造 キャブ レベル2 |
| アタッチメント認識システム E-Reco | | 標準 |

# MRT 2260 - 寸法図

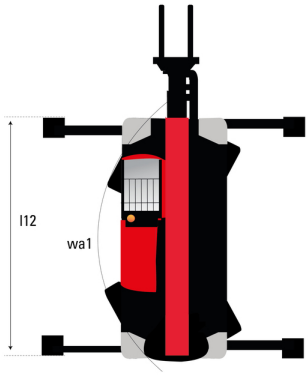


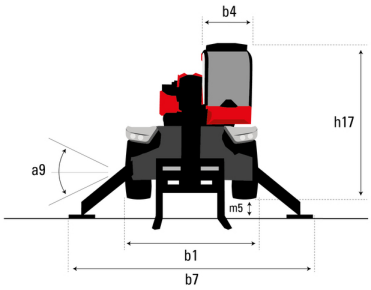


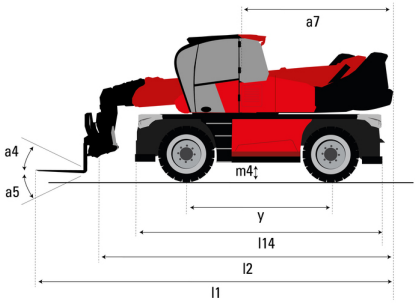


| その他データ | | メートル単位 |
|---|---|---|
| フレーム長 | l14 | 5.69 m |
| ホイールベース | y | 3.05 m |
| 最低地上高 | m4 | 0.38 m |
| カウンターウエイトオフセット　°タレット | a7 | 2.97 m |
| スタビライザー使用時全長 | l12 | 5.30 m |
| スタビライザー伸長時の全幅 | b7 | 5.79 m |
| フレームレベリングコレクター | a9 | +/- 7 ° |
| スタビライザー使用時の前輪最低地上高 | m5 | 0.38 m |

# MRT 2260 - 作業範囲図

## スタビライザー未使用時フォーク - メートル法

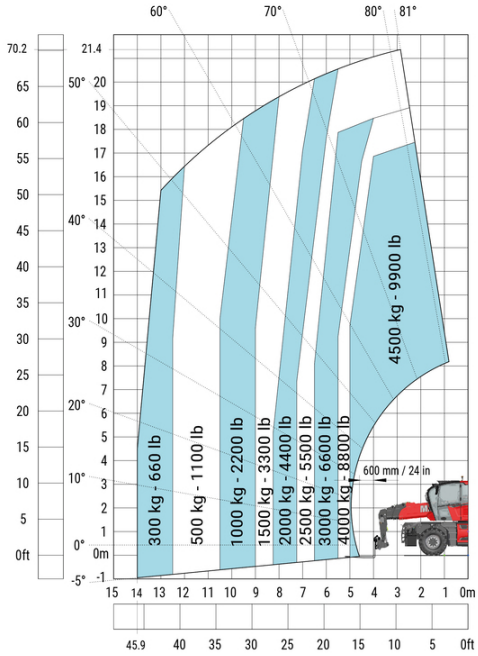


## スタビライザー使用時 フォーク - CAF - メートル法

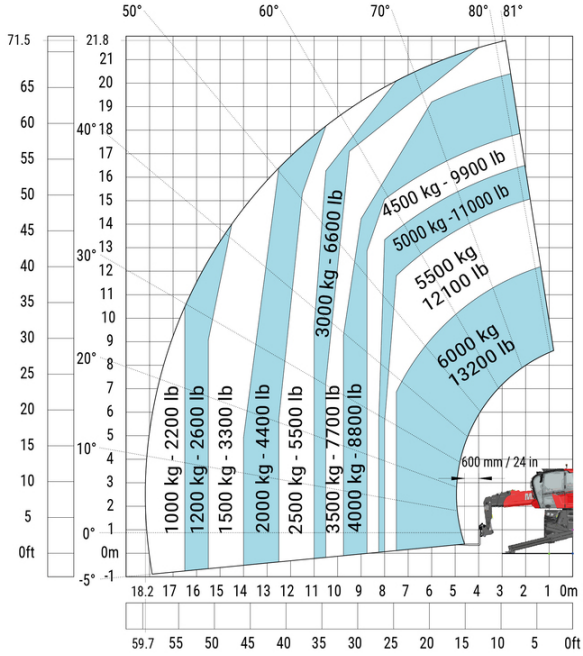

スタビライザー使用時 6000kgウインチ メートル法

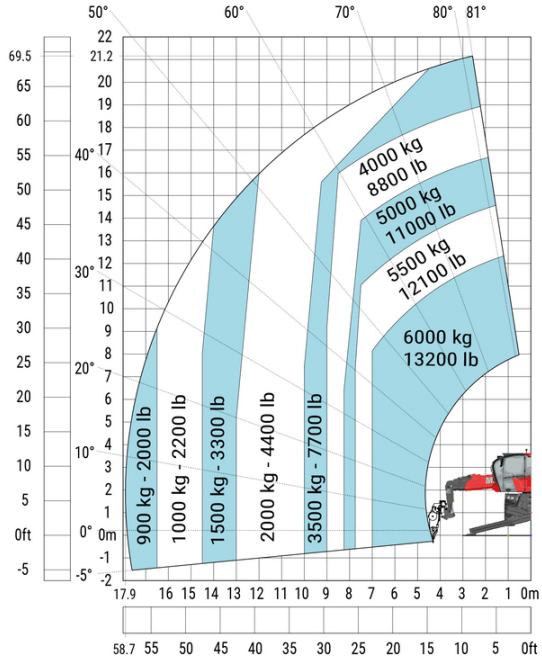


スタビライザー使用時 1500kgウインチ メートル法

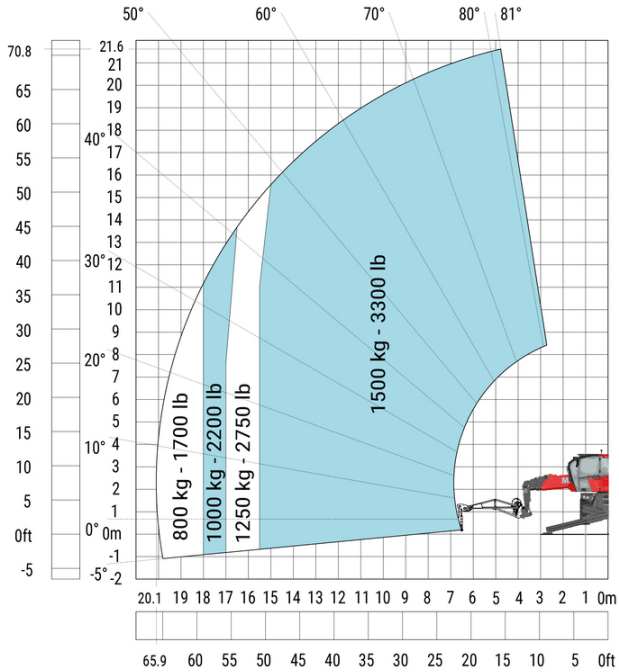


スタビライザー使用時 拡張可能ウインチ付ジブ メートル法

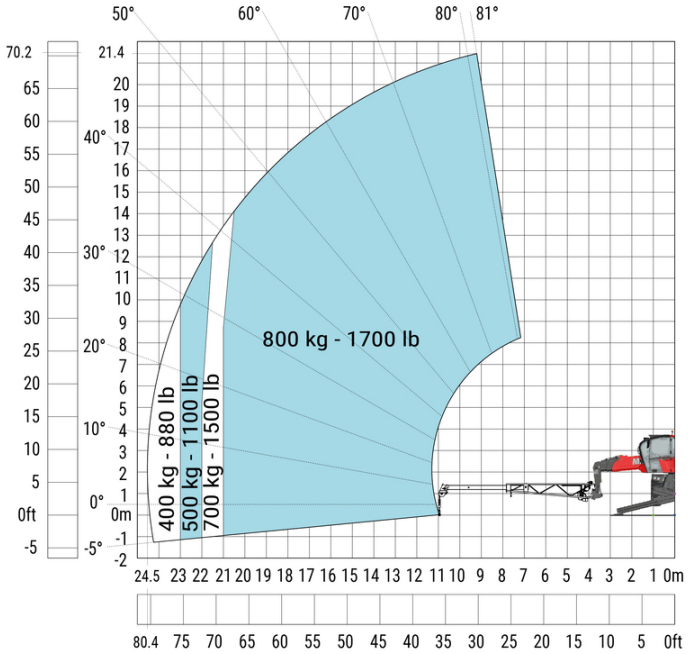


スタビライザー使用時 6000kgフック メートル法)

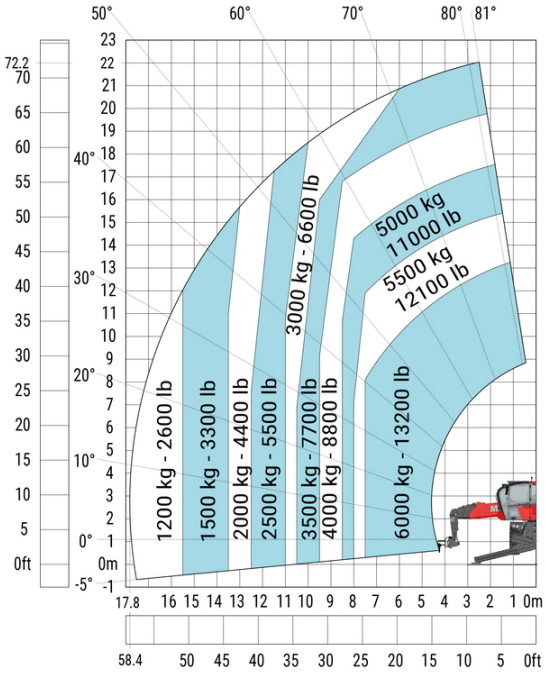

## スタビライザー使用時 365kgアクセスプラットフォーム - メートル法

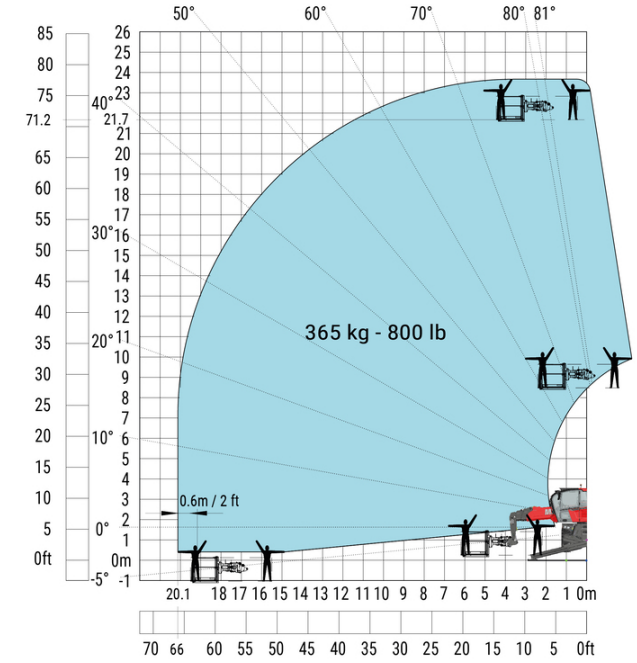


## スタビライザー使用時 1000 kgアクセスプラットフォーム - メートル法

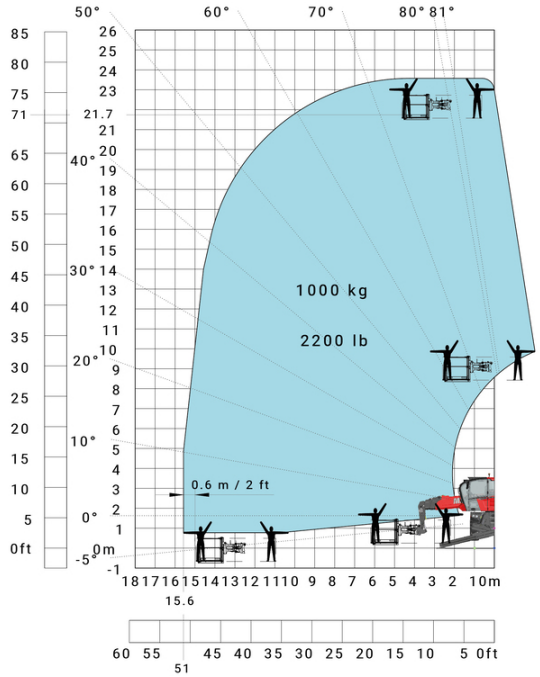


## スタビライザー使用時 3D上向き - メートル法

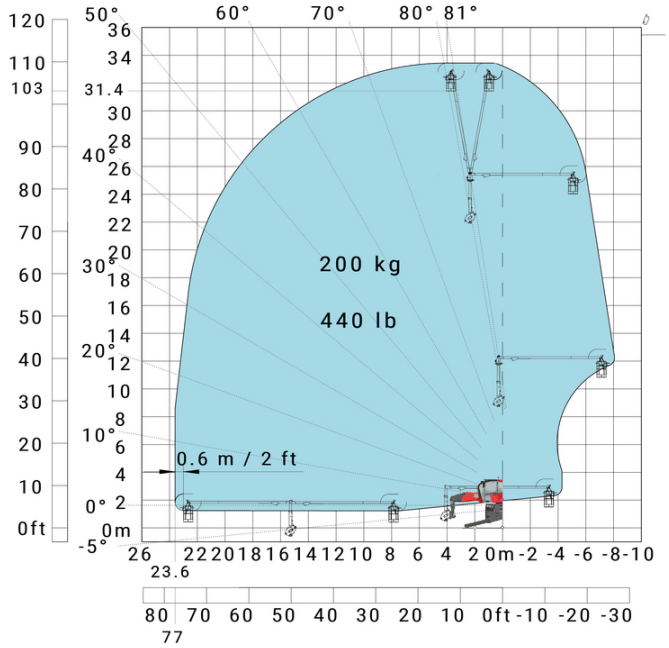


## スタビライザー使用時3D上向き / 下向き - メートル法

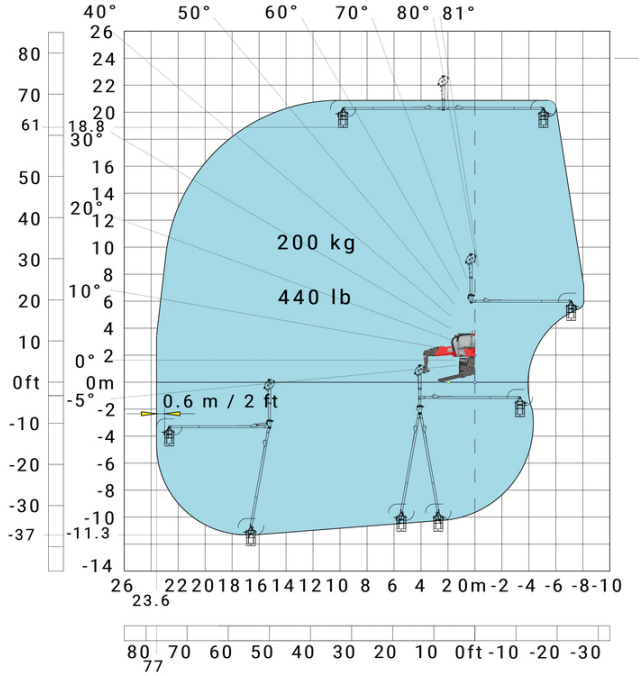

**本社ビル**
B.P. 249 - 430 rue de l'Aubinière オービニエール通り
44150 Ancenis Cedex - France
電話 +33 (0)2 40 09 10 11 - ファックス +33 (0)2 40 09 10 97
www.manitou.com

本書では、マニトウ製品の構成バージョンやオプションについて説明していますが、機器によって異なる場合があります。このパンフレットで紹介されている機器は、バージョンによってシリーズの一部であったり、オプションであったり、あるいは利用できない場合があります。Manitouは、いつでも予告なしに、記載・表現されている仕様を変更する権利を有します。提供された仕様はメーカーを拘束するものではありません。詳細につきましては、マニトウの代理店にお問い合わせください。本資料は、契約上の拘束力を有するものではありません。製品の提示は、契約上の拘束力はありません。仕様のリストは無尽蔵です。ロゴおよび会社のビジュアル・アイデンティティはManitouが所有しており、許可なく使用することはできません。すべての権利はマニトウに帰属します。このパンフレットに掲載されている写真や図は、相談や情報提供を目的としています。
MANITOU BF SA - 取締役会を有する有限会社 - 株式資本。39 668 399 ユーロ - 857 802 508 RCS Nantes