Scheda tecnica :

ES 614

MANITOU
HANDLING YOUR WORLD

	Specifiche tecniche		Metrico
1.1	Costruttore		Manitou
1.2	Nome modello		ES 614
1.3	Tipo di alimentazione		Elettrico - Piombo
1.4	Tipo di operatore		Integrativo
1.5	Portata massima	Q	1400 kg
1.6	Baricentro del carico	c	600 mm
1.8	Distanza dal piano forche al centro dell'assale posteriore	x	687 mm
1.9	Interasse	y	1252 mm
	Weight		
2.1	Peso		1092 kg
2.2	Peso su assale anteriore (con carico) / posteriore (con carico)		1037 kg / 1455 kg
2.3	Peso su assale anteriore a vuoto / posteriore a vuoto		855 kg / 240 kg
	Pneumatici		
3.1	Tipo di ruote		Anello in poliuretano
3.3	Numero di ruote portanti / Dimensione ruote portanti		4 / 82x68
3.4	Numero ruote stabilizzatrici / Dimensione ruote stabilizzatrici		1 / 120 x 54
3.5	Numero ruote anteriori / di ruote posteriori		2 / 4
3.5.2	Numero di ruote motrici / Dimensione ruote motrici		1/230x70
3.6	Carreggiata centro ruote anteriori	b10	529 mm
3.7	Ruota posteriore	b11	380 mm
	Dimensions		
4.15	Altezza delle forche in posizione abbassata	h13	85 mm
4.19	Lunghezza totale	l1	1910 mm
4.20	Lunghezza al piano forche	l2	761 mm
4.21	Larghezza	b1	800 mm
4.22	Sezione forche / Larghezza forche / Lunghezza forche	s / e / l	60 mm / 185 mm / 1150 mm
4.24	Larghezza della piastra portaforche	b3	700 mm
4.32	Altezza dal suolo al centro dell'interasse	m2	30 mm
4.33	Corridoio di lavoro con pallet 1000 x 1200 trasversale	Ast	2286 mm
4.34	Corridoio di lavoro con pallet 800 x 1200 longitudinale	Ast	2325 mm
4.35	Raggio di sterzata	Wa	1476 mm
4.9	Altezza del timone fino a min. / massima del timone	h14 / h14	750 mm / 1250 mm
	Performance		
5.1	Velocità di spostamento (con carico / senza carico)		6 km/h / 6 km/h
5.2	Velocità di sollevamento (con carico / senza carico)		0.18 m/s / 0.30 m/s
5.3	Velocità discesa con carico / (senza carico)		0.27 m/s / 0.22 m/s
5.8	Pendenza max. - con carico / senza carico		7 % / 10 %
5.10	Freno di servizio		Elettromagnetico
	Motore		
6.1	Potenza del motore di traslazione (S2 60 min)		1.50 kW
6.2	Potenza nominale motore di sollevamento a S3 15%		3 kW
6.3	Batteria in conformità con DIN 43531/35/36 A, B, C		DIN 43535-B
6.4	Batteria / Capacità batteria		24 V / 250 Ah
6.5	Peso batteria (+/- 5%)		220 kg
	Varie		
8.1	Tipo di unità motrice		AC
8.4	Livello di rumore all'orecchio del conducente secondo la norma DIN 12 053		65 dB

ES 614 - Disegno quotato

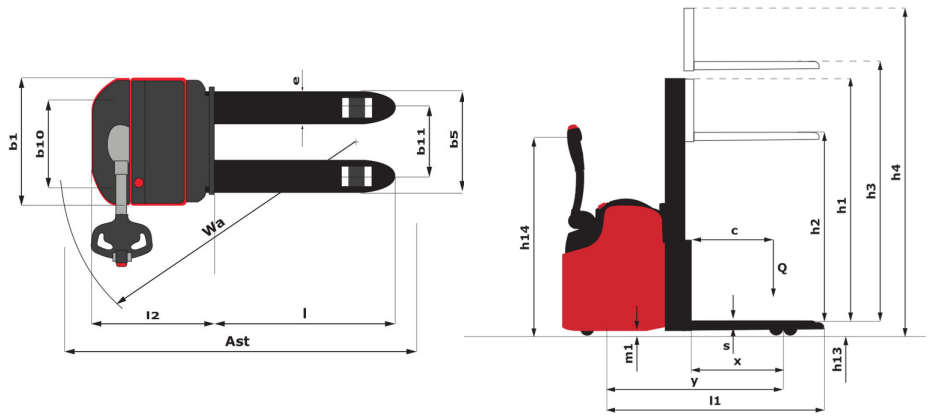

Caratteristiche dei montanti e capacità residue

Cilindro centrale simplex (CCS)		CCS 15	CCS 17
h1 - Altezza montante abbassato	mm	1930	2180
h2 - Alzata libera	mm	1505	1755
h3 - Altezza di sollevamento	mm	1505	1755
h4 - Altezza montante sollevato	mm	1944	2194
Capacità residua all'altezza max	kg	1400	1400

Duplex Visibilità Totale (FVD)		FVD 29	FVD 34	FVD 38
h1 - Altezza montante abbassato	mm	1930	2180	2380
h3 - Altezza di sollevamento	mm	2935	3435	3835
h4 - Altezza montante sollevato	mm	3374	3874	4274
Capacità residua all'altezza max	kg	1350	1100	900

Duplex ad alzata libera (FLD)		FLD 29	FLD 34
h1 - Altezza montante abbassato	mm	1930	2180
h2 - Alzata libera	mm	1505	1755
h3 - Altezza di sollevamento	mm	2930	3430
h4 - Altezza montante sollevato	mm	3369	3869
Capacità residua all'altezza max	kg	1350	1100

Triplex a sollevamento libero (FLT)		FLT 42	FLT 47	FLT 54
h1 - Altezza montante abbassato	mm	1889	2049	2300
h2 - Alzata libera	mm	1465	1625	1875
h3 - Altezza di sollevamento	mm	4245	4725	5455
h4 - Altezza montante sollevato	mm	4701	5181	5880
Capacità residua all'altezza max	kg	700	550	500

Sede centrale
MANITOU ITALIA Srl
Via Cristoforo Colombo 2, Loc.Cavazzona - 41013 CASTELFRANCO EMILIA (MO)
Tel: 059.95.98.11 - Fax 059.95.98.65
www.manitou.com

Questa pubblicazione presenta la descrizione delle versioni e delle possibilità di configurazione dei prodotti Manitou, che possono differire per attrezzature. Gli allestimenti presentati nel presente opuscolo possono essere di serie, optional o non disponibili, a seconda delle versioni. Manitou si riserva il diritto di modificare, in qualsiasi momento e senza alcun preavviso, le specifiche tecniche descritte e rappresentate. Le specifiche indicate non rappresentano alcun obbligo per il costruttore. Per maggiori dettagli, rivolgersi al proprio concessionario Manitou. Documento non contrattuale. Elenco delle specifiche non esaustivo. I loghi nonché l'identità visiva dell'azienda sono di proprietà di Manitou e non possono essere utilizzati senza autorizzazione. Tutti i diritti riservati. Le immagini e gli schemi contenuti nel presente opuscolo sono forniti esclusivamente a fini di consultazione e a titolo indicativo.
Manitou BF SA - Società anonima con consiglio di amministrazione. Capitale sociale: 39,668,399 euro - 857 802 508 RCS Nantes