Технический паспорт ТЕХНИЧЕСКОЕ ОПИСАНИЕ :

M-X 50-4

MANITOU
HANDLING YOUR WORLD

	Технические характеристики		Метрический
1.1	Производитель		Manitou
1.2	Наименование модели		M-X 50-4
1.3	Источник питания		Дизельный
1.4	Режим движения		Сидя
1.5	Номинальная грузоподъемность	Q	5000 kg
1.6	Центр тяжести груза	c	600 mm
1.8	Расстояние от центра передней оси до вил	x	762 mm
1.9	Колесная база	y	2120 mm
	Вес		
2.1	Снаряженная масса		7660 kg
2.2	Нагрузка на передний мост (с грузом) / задний мост (с грузом)		10800 kg / 1869 kg
2.3	Нагрузка на передний мост (без груза) / задний мост (без груза)		2570 kg / 5090 kg
	Шины		
3.1	Шины		Пневматические
3.3	Размеры задних колес		340/80R18 XMCL 143A8
3.5	Количество передних колес / задних колес		2 / 2
3.5.2	Количество ведущих колес		4
3.6	Датчик передних колес	b10	1620 mm
	Габаритные размеры		
4.7	Высота верхнего ограждения (кабина)	h6	2495 mm
4.19	Общая длина	l1	4945 mm
4.20	Длина до основания вил	l2	3745 mm
4.21	Общая ширина	b1	2080 mm
4.22	Секция вил x Ширина вил x Длина вил	s / e / l	50 mm x 150 mm / 1200 mm
4.23	Каретка грузовых вил согласно стандарту DIN 15173 A/B		4A
4.24	Ширина каретки грузовых вил	b3	1670 mm
4.31	Дорожный просвет под мачтой	m1	265 mm
4.32	Дорожный просвет в центре колесной базы	m2	375 mm
4.35	Радиус поворота	Wa	4155 mm
	Производительность		
5.1	Скорость движения (с грузом / без груза)		24 km/h / 23.40 km/h
5.2	Скорость подъема (с грузом / без груза)		0.40 m/s / 0.50 m/s
5.3	Скорость опускания (с грузом / без груза)		0.40 m/s / 0.40 m/s
5.5	Тяговое усилие / усилие (без груза)		10360 daN / 6205 daN
5.10	Рабочий тормоз		Гидравлический
	Тип трансмиссии		Гидротрансформатор
	Двигатель		
7.1	Бренд двигателя / Модель двигателя / Экологический класс двигателя		Perkins / 1104D-44T NL38894 / Stage IIIA
7.2	Мощность двигателя (л.с. / kW)		95 Hp/70 kW
7.3	Номинальная скорость		2360 rpm
	Разное		
8.1	Тип привода		Гидравлический

M-X 50-4 - габаритный чертеж

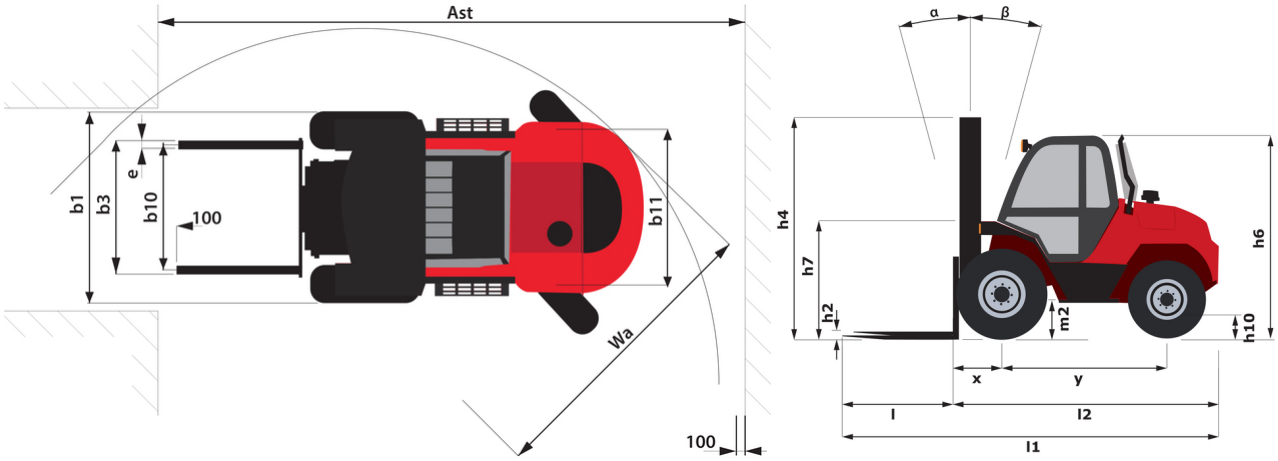

Характеристики мачт и начальная емкость

Двухсекционная улучшенной видимости (FVD)		FVD 30	FVD 33	FVD 35	FVD 37	FVD 40	FVD 45	FVD 50
α - Наклон каретки мачты/вилки, вперед	°	15	15	15	15	15	15	15
β - Наклон каретки мачты/вилки, назад	°	15	15	15	15	15	15	15
h1 - Высота с опущенной мачтой	mm	2520	2670	2770	2870	3020	3270	3520
h4 - Высота с выдвинутой мачтой	mm	4070	4370	4570	4770	5070	5570	6070
Остаточная грузоподъемность на максимальной высоте	kg	5000	5000	5000	5000	5000	4500	4000
Остаточная грузоподъемность с кареткой бокового смещения (промышленная диаграмма нагрузки)	kg	4700	4700	4700	4700	4700	4050	3600
Высота при максимальной грузоподъемности	mm	2500	2500	2500	2500	2500	2500	2500

Трехсекционная со свободным ходом (FLT)		FLT 37	FLT 40	FLT 43	FLT 45	FLT 47	FLT 50	FLT 55	FLT 60
α - Наклон каретки мачты/вилки, вперед	°	15	15	15	15	15	10	10	10
β - Наклон каретки мачты/вилки, назад	°	15	15	15	15	15	15	15	15
h1 - Высота с опущенной мачтой	mm	2270	2370	2470	2545	2605	2720	2870	3045
h2 - Свободный подъем	mm	1265	1365	1465	1540	1600	1715	1865	2040
h4 - Высота с выдвинутой мачтой	mm	4770	5070	5370	5570	5770	6070	6570	7070
Остаточная грузоподъемность на максимальной высоте	kg	5000	5000	4500	4000	3700	3300	2400	2000
Остаточная грузоподъемность с кареткой бокового смещения (промышленная диаграмма нагрузки)	kg	4700	4500	4050	3600	3330	2970	2160	1800
Высота при максимальной грузоподъемности	mm	2500	2500	2500	2500	2500	2500	2500	2500

Головной офис
B.P. 249 - 430 rue de l'Aubinière
44150 Ancenis Cedex - France (Франция)
Телефон: 00 33 (0)2 40 09 10 11 - Факс: 00 33 (0)2 40 09 10 97
www.manitou.com

В данной брошюре описываются версии конфигурации и опции продуктов Manitou, которые могут отличаться в зависимости от оборудования. Описанное в данной брошюре оборудование может, в зависимости от версии, быть стандартным, опциональным или недоступным. Комания Manitou оставляет за собой право в любое время изменять приведенные и описанные характеристики без предварительного уведомления. Указанные технические характеристики не являются обязательными для производителя. Для получения дополнительной информации обратитесь к своему дилеру Manitou. Этот документ не имеет обязывающего, договорного характера. Описание продукции не имеет обязывающего, договорного характера. Список технических характеристик не является исчерпывающим. Логотипы и средства визуальной идентификации являются собственностью Manitou, их несанкционированное использование запрещено. Все права защищены. Фотографии и схемы в этой брошюре предоставлены только для ознакомления и в качестве справочной информации.
Manitou BF SA — Компания с ограниченной ответственностью и советом директоров – Акционерный капитал: 39 668 399 евро — Номер 857 802 508 в Реестре коммерсантов и предприятий Нанта