技術シート：

EMA II 20

MANITOU
HANDLING YOUR WORLD

	諸元		メートル単位
1.1	製造メーカー		Manitou
1.2	モデル名		EMA II 20
1.3	エンジン		電動
1.4	オペレーター・タイプ		着座タイプ
1.5	定格荷重	Q	2000 kg
1.6	積荷重心	c	500 mm
1.8	車軸中心からフォークまでの距離	x	278 mm
1.9	ホイールベース	y	1745 mm
	重量		
2.1	機械質量		6600 kg
2.2	前アクセル荷重 負荷時 / 後アクセル荷重 負荷時		4800 kg / 4400 kg
2.3	前アクセル荷重 無負荷時 / 後アクセル荷重 無負荷時		2200 kg / 4400 kg
	ホイール		
3.1	タイヤ		Solid tires
3.2	前輪サイズ		412 x 178
3.3	後輪サイズ		457 x 152
3.5	前輪数 / 後輪数		2 / 2
3.5.2	駆動輪数		2
3.6	輪距 トレッド 前輪	b10	1125 mm
3.7	輪距 トレッド 後輪	b11	1200 mm
	寸法		
4.7	全高 マスト下降時 ヘッドガード h6	h6	2260 mm
4.8	シート高	h7	1200 mm
4.19	全長	l1	3710 mm
4.20	車体長さ フォーク前面まで	l2	2560 mm
4.21	全幅	b1	1200 mm
4.22	フォーク厚 / フォーク幅 / フォーク長	s / e / l	40 mm x 125 mm x 1150 mm
4.23	ISO 2328 A/B準拠フォークキャリッジ		2
4.24	フォーククランプ幅	b3	860 mm
4.31	マスト下部の最低地上高	m1	50 mm
4.32	車輪半径	m2	130 mm
4.33	最小直角積付通路幅 (1000 x 1200パレット使用)	Ast	1900 mm
4.34	最小直角積付通路幅 (800 x 1200パレット使用)	Ast	2100 mm
	性能		
5.1	走行速度 負荷時 / 走行速度 無負荷時		9 km/h-9.50 km/h
5.2	上昇時スピード 積載時 / 上昇時スピード 未積載時		0.35 m/s-0.45 m/s
5.3	上昇速度 負荷 / 無負荷		0.40 m/s-0.36 m/s
5.7	登反能力 - 負荷時 / 無負荷時		8 % / 10.50 %
5.10	制動ブレーキ		油圧
	エンジン		
6.1	駆動モーター定格出力 (S2 60 min)		10 kW
6.2	S3でのリフトモーター定格15		9 kW
6.3	DIN 43531/35/36 A、B、Cに準拠したバッテリー		DIN 43596
6.4	バッテリー容量 / バッテリー容量		48 V / 750 Ah
6.5	バッテリー重量 (+/- 5%)		1135 kg
	その他		
8.1	ドライブユニットのタイプ		モスフェット式ACスピードコントローラ
8.2	アタッチメントへの圧力		200 bar
8.3	アタッチメントへの作動油流量		25 l/min
8.4	運転者の耳に聞こえる測定/保証平均騒音レベル		< 73 dB
8.4	DIN 12053に準拠したドライバーの耳の騒音レベル		73 dB

EMA II 20 - 寸法図

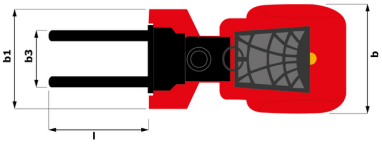

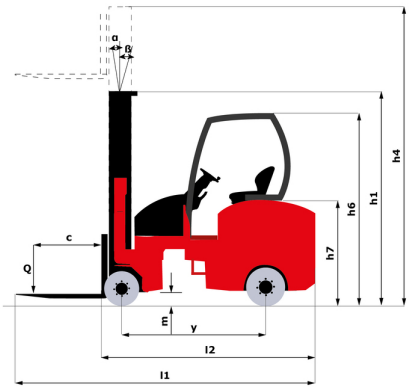

マットの特性および残存積載能力

フリーリフト・トリプレックス (FLT)		FLT 42	FLT 45	FLT 50	FLT 56	FLT 60	FLT 66	FLT 72	FLT 76	FLT 80	FLT 86	FLT 90	FLT 95	FLT 102
α - マスト フォークキャリッジチルト、前方	°	1	1	1	1	1	1	1	1	1	1	1	1	1
β - マスト フォークキャリッジチルト、後方	°	3	3	3	3	3	3	3	3	3	3	3	3	3
h1 - マスト高さ マスト下降時	mm	2300	2410	2570	2750	2900	3150	3400	3590	3720	4020	4150	4500	4690
h2 - フリーリフト	mm	1480	1590	1750	1930	2080	2330	2580	2770	2900	3200	3330	3650	3870
h3 - 標準揚高	mm	4200	4530	5010	5550	6000	6600	7200	7620	8010	8610	9000	9500	10200
h4 - 最大揚高時高さ	mm	5030	5360	5840	6380	6830	7430	8030	8450	8840	9440	9830	10475	11175
サイドシフト付残容量 作業範囲図	kg	1800	1700	1600	1500	1400	1300	1200	1150	1080	1000	1000	900	750

本社ビル
B.P. 249 - 430 rue de l'Aubinière オービニエール通り
44150 Ancenis Cedex - France
電話 +33 (0)2 40 09 10 11 - ファックス +33 (0)2 40 09 10 97
www.manitou.com

本書では、マニトウ製品の構成バージョンやオプションについて説明していますが、機器によって異なる場合があります。このパンフレットで紹介されている機器は、バージョンによってシリーズの一部であったり、オプションであったり、あるいは利用できない場合があります。Manitouは、いつでも予告なしに、記載・表現されている仕様を変更する権利を有します。提供された仕様はメーカーを拘束するものではありません。詳細につきましては、マニトウの代理店にお問い合わせください。本資料は、契約上の拘束力を有するものではありません。製品の提示は、契約上の拘束力はありません。仕様のリストは無尽蔵です。ロゴおよび会社のビジュアル・アイデンティティはManitouが所有しており、許可なく使用することはできません。すべての権利はマニトウに帰属します。このパンフレットに掲載されている写真や図は、相談や情報提供を目的としています。
MANITOU BF SA - 取締役会を有する有限会社 - 株式資本。39 668 399 ユーロ - 857 802 508 RCS Nantes