Ficha técnica :

EMA II 18 HL-1

MANITOU
HANDLING YOUR WORLD

	Características técnicas		Métrico
1.1	Fabricante		Manitou
1.2	Nome do modelo		EMA II 18 HL-1
1.3	Fonte de energia		Elétrica
1.4	Modo de condução		Sentado
1.5	Capacidade máx.	Q	1750 kg
1.6	Centro de gravidade da carga	c	500 mm
1.8	Distância da carga, centro do eixo motor ao garfo	x	308 mm
1.9	Distância entre eixos	y	1745 mm
	Weight		
2.1	Peso de serviço		6900 kg
2.2	Peso no eixo dianteiro (com carga) / traseiro (com carga)		4200 kg / 4500 kg
2.3	Peso no eixo dianteiro (sem carga) / traseiro (sem carga)		2200 kg / 4700 kg
	Pneus		
3.1	Tipo de rodas		Solid tires
3.2	Dimensões das rodas dianteiras		412 x 178
3.3	Dimensões das rodas traseiras		457 x 178
3.5	Número de rodas de dianteiras / traseiras		2 / 2
3.5.2	Número de rodas motrizes		2
3.6	Via dianteira	b10	1110 mm
3.7	Calibre da roda traseira	b11	1250 mm
	Dimensions		
4.7	Altura proteção do condutor (cabina)	h6	2260 mm
4.8	Altura do banco/altura de pé	h7	1200 mm
4.19	Comprimento total	l1	3740 mm
4.20	Comprimento até à face dos garfos	l2	2590 mm
4.21	Largura total	b1	1250 mm
4.22	Secção do garfo / Largura dos garfos / Comprimento dos garfos	s / e / l	40 mm x 125 mm x 1150 mm
4.23	Quadro porta-garfos em conformidade com a norma DIN 15173 A/B		2
4.24	Largura do quadro porta-garfos	b3	860 mm
4.31	Distância ao solo sob o mastro	m1	50 mm
4.32	Distância ao solo no centro da distância entre eixos	m2	130 mm
4.33	Largura de corredor para paletes 1000 x 1200 transversal	Ast	1950 mm
4.34	Largura do corredor para palete 800 x 1200 em comprimento	Ast	2200 mm
	Atuação		
5.1	Velocidade de deslocação (com carga / sem carga)		9 km/h-9.50 km/h
5.2	Velocidade de elevação (com carga / sem carga)		0.35 m/s-0.45 m/s
5.3	Velocidade de descida (com carga / sem carga)		0.40 m/s-0.36 m/s
5.7	Rampa admissível - com carga / sem carga		8 % / 10.50 %
5.10	Travão de serviço		Travão de serviço - Hidráulico
	Motor		
6.1	Potência do motor de tração (S2 60 min)		10 kW
6.2	Capacidade do motor de elevação a S3 15%		9 kW
6.3	Bateria de acordo com a norma DIN 43531/35/36 A, B, C		DIN 43595
6.4	Bateria / Capacidade de carga		48 V / 775 Ah
6.5	Peso da bateria (+/- 5%)		1435 kg
	Diversos		
8.1	Tipo de unidade motriz		Controlador de velocidade Mosfet AC
8.2	Pressão hidráulica de trabalho para os acessórios		200 bar
8.3	Débito de óleo para acessório		25 l/min
8.4	Nível sonoro médio para o ouvido do condutor medido/garantido		< 73 dB
8.4	Nível sonoro no ouvido do condutor segundo a DIN 12 053		73 dB

EMA II 18 HL-1 - Esquemas dimensionais

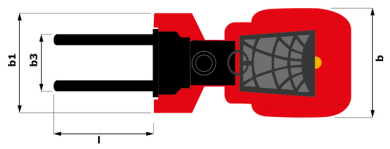

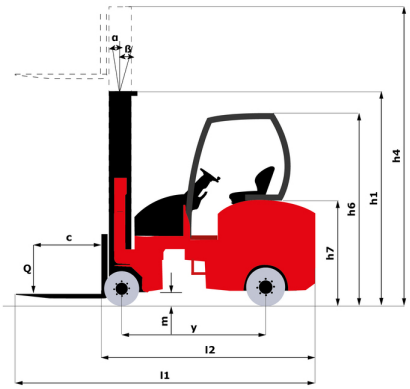

Características dos mastros e cargas residuais

Triplex de elevação livre (FLT)		FLT 80	FLT 84	FLT 86	FLT 90	FLT 95	FLT 100	FLT 102	FLT 106
α - Inclinação do Mastro /quadro porta-garfos, Frente	°	1	1	1	1	1	1	1	1
β - Inclinação do mastro/ quadro porta-garfos, para trás	°	4	4	4	4	4	4	4	4
h1 - Altura do mastro recolhido	mm	3720	3900	4020	4150	4500	4590	4690	4820
h2 - Elevação livre	mm	2900	3080	3200	3330	3650	3770	3870	4000
h3 - Altura de elevação	mm	8010	8400	8610	9000	9500	10020	10200	10560
h4 - Altura do mastro estendido	mm	8840	9230	9440	9830	10475	10850	11175	11535
Capacidade residual com deslocamento lateral integrado (diagrama de carga industrial)	kg	1250	1150	1150	1000	1000	750	750	650

Sede Central
B.P. 249 - 430 rue de l'Aubinière
44150 Ancenis Cedex - France
Tél. : 00 33 (0)2 40 09 10 11 - Fax : 00 33 (0)2 40 09 10 97
www.manitou.com

Esta publicação apresenta uma descrição das versões e possibilidades de configuração dos produtos Manitou que podem possuir equipamentos diferentes. Os equipamentos apresentados nesta brochura podem ser de série, opcionais ou não estarem disponíveis consoante as versões. A Manitou reserva-se o direito de modificar, em qualquer momento e sem pré-aviso, as especificações descritas e representadas. As especificações referidas não comprometem o fabricante. Para mais informações, contacte o seu concessionário Manitou. Documento não contratual. A apresentação e as imagens dos produtos não são contratuais. Os logótipos, assim como a identidade visual da empresa, são propriedade da Manitou e não podem ser utilizados sem autorização. Todos os direitos reservados. As fotografias e os esquemas contidos na presente brochura só são fornecidos para fins de consulta e a título indicativo.
Manitou BF SA - Sociedade anónima com conselho de administração - Capital social: 39 668 399 Euros - 857 802 508 RCS Nantes