技術シート：

ES 612 LI

MANITOU
HANDLING YOUR WORLD

	諸元		メートル単位
1.1	製造メーカー		Manitou
1.2	モデル名		ES 612 LI
1.3	エンジン		電気 - 鉛
1.4	オペレーター・タイプ		歩行者
1.5	定格荷重	Q	1200 kg
1.6	積荷重心	c	600 mm
1.8	ロードバックレストから後輪車軸中心までの距離	x	855 mm
1.9	ホイールベース	y	1492 mm
	重量		
2.1	機械質量		1251 kg
2.2	前アクセル荷重 負荷時 / 後アクセル荷重 負荷時		1133 kg / 1318 kg
2.3	前アクセル荷重 無負荷時 / 後アクセル荷重 無負荷時		973 kg / 278 kg
	ホイール		
3.1	タイヤ		ポリウレタン製クッションタイヤ
3.3	ロードホイールの数 / ロードホイールサイズ		4 / 82 x 68
3.4	スタビライザーホイールの数 / スタビライザーホイールのサイズ		1 / 120 x 54
3.5	前輪数 / 後輪数		2 / 4
3.5.2	駆動輪数 / 駆動用ホイールサイズ		1/230x70
3.6	輪距 トレッド 前輪	b10	529 mm
3.7	輪距 トレッド 後輪	b11	380 mm
	寸法		
4.19	全長	l1	2024 mm
4.20	車体長さ フォーク前面まで	l2	834 mm
4.21	全幅	b1	800 mm
4.22	フォーク厚 / フォーク幅 / フォーク長	s / e / l	60 mm / 185 mm / 1190 mm
4.24	フォーククランプ幅	b3	700 mm
4.32	車輪半径	m2	30 mm
4.33	最小直角積付通路幅 (1000 x 1200パレット使用)	Ast	2521 mm
4.34	最小直角積付通路幅 (800 x 1200パレット使用)	Ast	2428 mm
4.6	上昇	h5	110 mm
4.35	旋回半径	Wa	1716 mm
4.9	耕運機の高さは最小 / 最大耕運機高	h14 / h14	750 mm / 1250 mm
	性能		
5.1	走行速度 負荷時 / 走行速度 無負荷時		6 km/h / 6 km/h
5.2	上昇時スピード 積載時 / 上昇時スピード 未積載時		0.18 m/s / 0.30 m/s
5.3	上昇速度 負荷 / 無負荷		0.27 m/s / 0.22 m/s
5.8	最大登坂能力 負荷時 / 最大登坂能力 無負荷時		7 % / 10 %
5.10	制動ブレーキ		電気磁気
	エンジン		
6.1	駆動モーター定格出力 (S2 60 min)		1.50 kW
6.2	S3でのリフトモーター定格15		3 kW
6.3	DIN 43531/35/36 A、B、Cに準拠したバッテリー		DIN 43535-B
6.4	バッテリー容量		24 V / 180 Ah
6.5	バッテリー重量 (+/- 5%)		189 kg
	その他		
8.1	ドライブユニットのタイプ		交流
8.4	DIN 12053に準拠したドライバーの耳の騒音レベル		65 dB

ES 612 LI - 寸法図

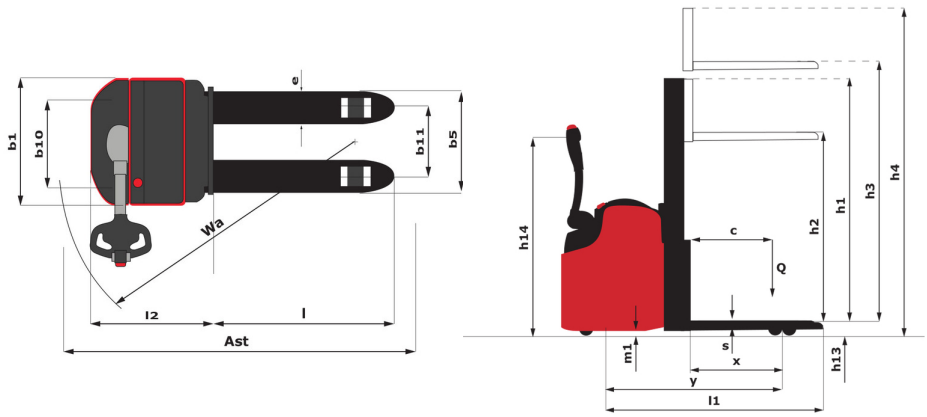

マットの特性および残存積載能力

センターシリンダーシンプレックス (CCS)		CCS 15	CCS 17
h1 - マスト高さ　マスト下降時	mm	1953	2203
h2 - フリーリフト	mm	1506	1756
h3 - 標準揚高	mm	1506	1756
h4 - 最大揚高時高さ	mm	1960	2210
最大高さでの残容量	kg	1200	1200

フルヴィジビリティ・デュプレックス (FVD)		FVD 29	FVD 34	FVD 38
h1 - マスト高さ　マスト下降時	mm	1953	2203	2403
h3 - 標準揚高	mm	2936	3436	3836
h4 - 最大揚高時高さ	mm	3390	3890	4290
最大高さでの残容量	kg	1200	1050	800

フリーリフト・デュプレックス (FLD)		FLD 29	FLD 34
h1 - マスト高さ　マスト下降時	mm	1953	2203
h2 - フリーリフト	mm	1506	1756
h3 - 標準揚高	mm	2931	3431
h4 - 最大揚高時高さ	mm	3385000	3885
最大高さでの残容量	kg	1200	1050

フリーリフト・トリプレックス (FLT)		FLT 42	FLT 45
h1 - マスト高さ　マスト下降時	mm	1911	2071
h2 - フリーリフト	mm	1466	1626
h3 - 標準揚高	mm	4246	4726
h4 - 最大揚高時高さ	mm	4723	5203
最大高さでの残容量	kg	650	580

本社ビル
B.P. 249 - 430 rue de l'Aubinière オービニエール通り
44150 Ancenis Cedex - France
電話 +33 (0)2 40 09 10 11 - ファックス +33 (0)2 40 09 10 97
www.manitou.com

本書では、マニトウ製品の構成バージョンやオプションについて説明していますが、機器によって異なる場合があります。このパンフレットで紹介されている機器は、バージョンによってシリーズの一部であったり、オプションであったり、あるいは利用できない場合があります。Manitouは、いつでも予告なしに、記載・表現されている仕様を変更する権利を有します。提供された仕様はメーカーを拘束するものではありません。詳細につきましては、マニトウの代理店にお問い合わせください。本資料は、契約上の拘束力を有するものではありません。製品の提示は、契約上の拘束力はありません。仕様のリストは無尽蔵です。ロゴおよび会社のビジュアル・アイデンティティはManitouが所有しており、許可なく使用することはできません。すべての権利はマニトウに帰属します。このパンフレットに掲載されている写真や図は、相談や情報提供を目的としています。
MANITOU BF SA - 取締役会を有する有限会社 - 株式資本。39 668 399 ユーロ - 857 802 508 RCS Nantes