Ficha técnica :

ES 616 LI

MANITOU
HANDLING YOUR WORLD

	Características técnicas		Métrico
1.1	Fabricante		Manitou
1.2	Nombre del modelo		ES 616 LI
1.3	Fuente de alimentación		Eléctrico - Plomo
1.4	Tipo de operario		Acompañante
1.5	Capacidad de elevación máx.	Q	1600 kg
1.6	Centro de gravedad de la carga	c	600 mm
1.8	Distancia del respaldo de carga al centro del eje trasero	x	848 mm
1.9	Distancia entre ejes	y	1492 mm
	Weight		
2.1	Peso de servicio		1283 kg
2.2	Carga en el eje delantero (con carga) / trasero (con carga)		1216 kg / 1660 kg
2.3	Carga en el eje delantero en vacío / eje trasero en vacío		1033 kg / 280 kg
	Neumáticos		
3.1	Equipamientos de rueda		Bandaje de poliuretano
3.3	Número de ruedas de carga / Dimensiones de la rueda de carga		4 / 82 x 68
3.4	Número de ruedas estabilizadoras / Tamaño de rueda estabilizadora		1 / 120 x 54
3.5	Número de ruedas delanteras / traseras		2 / 4
3.5.2	Número de ruedas motoras / Dimensiones de la rueda motriz		1/230x70
3.6	Vía delantera	b10	529 mm
3.7	Calibre rueda trasera	b11	380 mm
	Dimensions		
4.15	Altura de las horquillas en posición baja	h13	86 mm
4.19	Longitud total	l1	2035 mm
4.20	Longitud hasta cara de las horquillas	l2	846 mm
4.21	Anchura total	b1	800 mm
4.22	Sección de horquillas / Anchura de horquillas / Largo de las horquillas	s / e / l	60 mm / 185 mm / 1190 mm
4.24	Anchura del tablero portaherramientas	b3	700 m
4.32	Distancia al suelo en el centro de la distancia entre ejes	m2	30 mm
4.33	Anchura del pasillo para palés 1.000 x 1.200 en transversal	Ast	2520 mm
4.34	Anchura de la calle con palet de 800 x 1200 longitudinal	Ast	2435 mm
4.6	Elevación inicial	h5	110 mm
4.35	Radio de giro	Wa	1716 mm
4.9	Altura timón min. / máxima de brazo elevado	h14 / h14	750 mm / 1250 mm
	Rendimiento		
5.1	Velocidad de desplazamiento (con carga / en vacío)		6 km/h / 6 km/h
5.2	Velocidad de elevación (con carga / en vacío)		0.18 m/s / 0.30 m/s
5.3	Velocidad de bajada con carga / en vacío		0.27 m/s / 0.22 m/s
5.8	Pendiente máx. - con carga / en vacío		7 % / 10 %
5.10	Freno de servicio		Electromagnetico
	Motor		
6.1	Potencia del motor de desplazamiento (S2 60 min)		1.50 kW
6.2	Calificación del motor de elevación en S3 15 %		3 kW
6.3	Batería según DIN 43531/35/36 A, B, C		DIN 43535-B
6.4	Batería / Capacidad de la batería		24 V / 180 Ah
6.5	Peso de batería (+/- 5 %)		220 kg
	Varios		
8.1	Tipo de unidad motriz		AC
8.4	Nivel de ruido en oído de operario según la DIN 12 053		65 dB

ES 616 LI - Diagrama dimensional

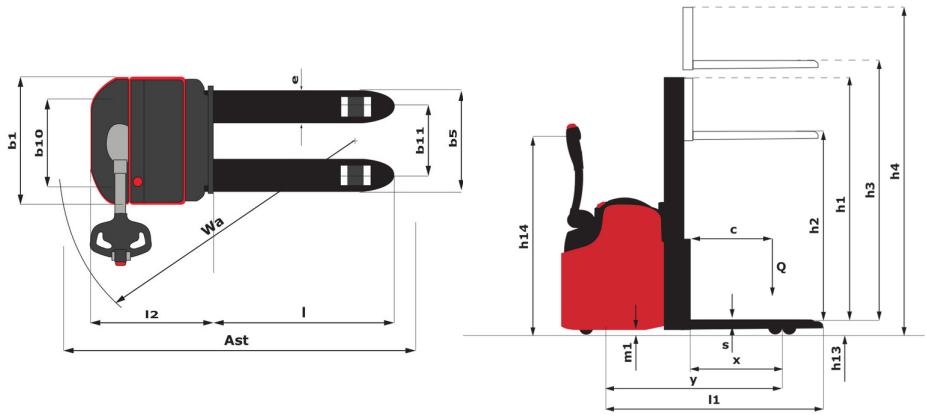

Características de los mástiles y capacidad residual

Simplex con cilindro central (CCS)		CCS 15	CCS 17
h1 - Altura del mástil bajado	mm	1953	2203
h2 - Elevación libre	mm	1506	1756
h3 - Altura de elevación	mm	1506	1756
h4 - Altura del mástil extendido	mm	1960	2210
Capacidad residual a altura máxima	kg	1600	1600

Dúplex con visibilidad total (FVD)		FVD 29	FVD 34	FVD 38
h1 - Altura del mástil bajado	mm	1953	2203	2403
h3 - Altura de elevación	mm	2936	3436	3836
h4 - Altura del mástil extendido	mm	3390	3890	4290
Capacidad residual a altura máxima	kg	1350	1100	850

Dúplex de elevación libre (FLD)		FLD 29	FLD 34
h1 - Altura del mástil bajado	mm	1953	2203
h2 - Elevación libre	mm	1506	1756
h3 - Altura de elevación	mm	2931	3431
h4 - Altura del mástil extendido	mm	3385	3885
Capacidad residual a altura máxima	kg	1350	1100

Triplex de elevación libre (FLT)		FLT 42	FLT 47	FLT 54
h1 - Altura del mástil bajado	mm	1911	2071	2315
h2 - Elevación libre	mm	1466	1626	1880
h3 - Altura de elevación	mm	4246	4726	5460
h4 - Altura del mástil extendido	mm	4723	5203	5895
Capacidad residual a altura máxima	kg	670	500	450

Oficina Central
B.P. 249 - 430 rue de l'Aubinière
44150 Ancenis Cedex - Francia
Tel.: 00 33 (0)2 40 09 10 11 - Fax: 00 33 (0)2 40 09 10 97
www.manitou.com

Esta publicación describe las versiones y posibilidades de configuración de los productos Manitou que puedan diferir en equipamiento. Los equipamientos presentados en este folleto pueden ser de serie, opcionales o no estar disponibles en algunas versiones. Manitou se reserva el derecho, en cualquier momento y sin previo aviso, de modificar las especificaciones descritas y representadas. Las especificaciones aportadas no comprometen al fabricante. Para más información, póngase en contacto con su concesionario Manitou. Documento no contractual. Presentación de los productos no contractual. Lista de especificaciones no exhaustiva. Los logos y la identidad visual de la empresa son propiedad de Manitou y no pueden ser utilizados sin autorización. Todos los derechos reservados. Las fotos y los esquemas contenidos en este folleto se ofrecen para consulta y a título indicativo solamente.
Manitou BF SA - Sociedad anónima con Consejo de Administración - Capital social: 39 668 399 euros - 857 802 508 RCS Nantes