技術シート：

ES 412 ET

MANITOU
HANDLING YOUR WORLD

	諸元		メートル単位
1.1	製造メーカー		Manitou
1.2	モデル名		ES 412 ET
1.3	エンジン		電気 - 鉛
1.4	オペレーター・タイプ		歩行者
1.5	定格荷重	Q	1200 kg
1.6	積荷重心	c	600 mm
1.8	ロードバックレストから後輪車軸中心までの距離	x	684 mm
1.9	ホイールベース	y	1246 mm
	重量		
2.1	機械質量		874 kg
2.2	前アクセル荷重 負荷時 / 後アクセル荷重 負荷時		729 kg / 1342 kg
2.3	前アクセル荷重 無負荷時 / 後アクセル荷重 無負荷時		612 kg / 262 kg
	ホイール		
3.1	タイヤ		緩衝材
3.3	ロードホイールの数 / ロードホイールサイズ		2 / 82x68
3.4	スタビライザーホイールの数 / スタビライザーホイールのサイズ		1 / 125x70
3.5	前輪数 / 後輪数		2 / 2
3.5.2	駆動輪数 / 駆動用ホイールサイズ		1/230x75
3.6	輪距 トレッド 前輪	b10	517 mm
3.7	輪距 トレッド 後輪	b11	380 mm
	寸法		
4.15	ローポジション時のフォークの高さ	h13	86 mm
4.19	全長	l1	1875 mm
4.20	車体長さ フォーク前面まで	l2	724 mm
4.21	全幅	b1	832 mm
4.22	フォーク厚 / フォーク幅 / フォーク長	s / e / l	180 mm / 60 mm / 1150 mm
4.24	フォーククランプ幅	b3	680 m
4.31	マスト下部の最低地上高	m1	35 mm
4.32	車輪半径	m2	30 mm
4.35	旋回半径	Wa	1470 mm
	性能		
5.1	走行速度 負荷時 / 走行速度 無負荷時		6 km/h / 6 km/h
5.2	上昇時スピード 積載時 / 上昇時スピード 未積載時		0.10 m/s / 0.16 m/s
5.3	上昇速度 負荷 / 無負荷		0.14 m/s / 0.12 m/s
5.8	最大登坂能力 負荷時 / 最大登坂能力 無負荷時		8 % / 10 %
5.10	制動ブレーキ		電気磁気
	エンジン		
6.1	駆動モーター定格出力 (S2 60 min)		1 kW
6.2	S3でのリフトモーター定格15		2 kW
6.3	DIN 43531/35/36 A、B、Cに準拠したバッテリー		DIN 43535-B
6.4	バッテリー容量 / バッテリー容量		24 V / 160 Ah
6.5	バッテリー重量 (+/- 5%)		165 kg
	その他		
8.1	ドライブユニットのタイプ		交流
8.4	DIN 12053に準拠したドライバーの耳の騒音レベル		65 dB

ES 412 ET - 寸法図

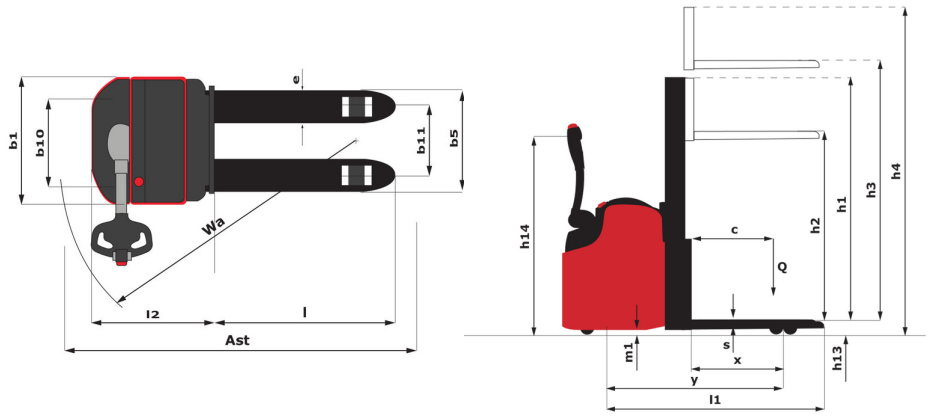

マットの特性および残存積載能力

センターシリンダーシンプレックス (CCS)		CCS 15	CCS 17
h1 - マスト高さ マスト下降時	mm	1930	2180
h2 - フリーリフト	mm	1500	1750
h3 - 標準揚高	mm	1500	1750
h4 - 最大揚高時高さ	mm	1930	2180
最大高さでの残容量	kg	1200	1200

センターシリンダーデュプレックス (CCD)		CCD 26	CCD 29	CCD 34
h1 - マスト高さ マスト下降時	mm	1780	1930	2180
h2 - フリーリフト	mm	140	140	140
h3 - 標準揚高	mm	2630	2930	3430
h4 - 最大揚高時高さ	mm	3065	3365	3865
最大高さでの残容量	kg	1200	1200	1000

本社ビル
B.P. 249 - 430 rue de l'Aubinière オービニエール通り
44150 Ancenis Cedex - France
電話 +33 (0)2 40 09 10 11 - ファックス +33 (0)2 40 09 10 97
www.manitou.com

本書では、マニトウ製品の構成バージョンやオプションについて説明していますが、機器によって異なる場合があります。このパンフレットで紹介されている機器は、バージョンによってシリーズの一部であったり、オプションであったり、あるいは利用できない場合があります。Manitouは、いつでも予告なしに、記載・表現されている仕様を変更する権利を有します。提供された仕様はメーカーを拘束するものではありません。詳細につきましては、マニトウの代理店にお問い合わせください。本資料は、契約上の拘束力を有するものではありません。製品の提示は、契約上の拘束力はありません。仕様のリストは無尽蔵です。ロゴおよび会社のビジュアル・アイデンティティはManitouが所有しており、許可なく使用することはできません。すべての権利はマニトウに帰属します。このパンフレットに掲載されている写真や図は、相談や情報提供を目的としています。
MANITOU BF SA - 取締役会を有する有限会社 - 株式資本。39 668 399 ユーロ - 857 802 508 RCS Nantes