技術シート：

ME 318

MANITOU
HANDLING YOUR WORLD

	諸元		メートル単位
1.1	製造メーカー		Manitou
1.2	モデル名		ME 318
1.3	エンジン		電気 - 鉛
1.4	オペレーター・タイプ		着座タイプ
1.5	定格荷重	Q	1800 kg
1.6	積荷重心	c	500 mm
1.8	車軸中心からフォークまでの距離	x	355 mm
1.9	ホイールベース	y	1358 mm
	重量		
2.1	機械質量		3240 kg
2.2	前アクセル荷重 負荷時 / 後アクセル荷重 負荷時		4350 kg / 690 kg
2.3	前アクセル荷重 無負荷時 / 後アクセル荷重 無負荷時		1440 kg / 1800 kg
	ホイール		
3.1	タイヤ		Solid tires
3.2	前輪サイズ		18x7-8
3.3	後輪サイズ		15x4,5-8
3.5	前輪数 / 後輪数		2 / 1
3.5.2	駆動輪数		2
3.6	輪距 トレッド 前輪	b10	910 mm
3.7	輪距 トレッド 後輪	b11	175 mm
	寸法		
4.7	全高 マスト下降時 ヘッドガード h6	h6	2042 mm
4.8	シート高	h7	1000 mm
4.12	牽引連結金具高さ	h10	500 mm
4.19	全長	l1	2968 mm
4.20	車体長さ フォーク前面まで	l2	1898 mm
4.21	全幅	b1	1086 mm
4.22	フォーク厚 / フォーク幅 / フォーク長	s / e / l	35 mm x 100 mm x 1070 mm
4.23	ISO 2328 A/B準拠フォークキャリッジ		2A
4.24	フォーククランプ幅	b3	1000 mm
4.31	マスト下部の最低地上高	m1	100 mm
4.32	車輪半径	m2	110 mm
4.33	最小直角積付通路幅 (1000 x 1200パレット使用)	Ast	3241 mm
4.34	最小直角積付通路幅 (800 x 1200パレット使用)	Ast	3365 mm
4.35	旋回半径	Wa	1555 mm
	性能		
5.1	走行速度 負荷時 / 走行速度 無負荷時		16 km/h-16 km/h
5.2	上昇時スピード 積載時 / 上昇時スピード 未積載時		0.40 m/s-0.45 m/s
5.3	上昇速度 負荷 / 無負荷		0.46 m/s-0.42 m/s
5.5	下昇速度 負荷 / 無負荷 / ドローバープル 無負荷時		800 daN / 830 daN
5.7	登反能力 - 負荷時 / 無負荷時		15 % / 17 %
5.10	制動ブレーキ		オイルパン
	エンジン		
6.1	駆動モーター数 / 駆動モーター定格出力 (S2 60 min)		2 / 4.50 kW
6.2	S3でのリフトモーター定格15		8.60 kW
6.3	DIN 43531/35/36 A、B、Cに準拠したバッテリー		DIN43531 A
6.4	バッテリー容量 / バッテリー容量		48 V / 575 Ah
6.6	VDIサイクルに基づくエネルギー消費量		4.30 kWh/h
	その他		
8.1	ドライブユニットのタイプ		電子式
8.2	アタッチメントへの圧力		180 bar
8.3	アタッチメントへの作動油流量		35 l/min
8.4	運転者の耳に聞こえる測定/保証平均騒音レベル		< 70 dB
8.4	DIN 12053に準拠したドライバーの耳の騒音レベル		70 dB

ME 318 - 寸法図

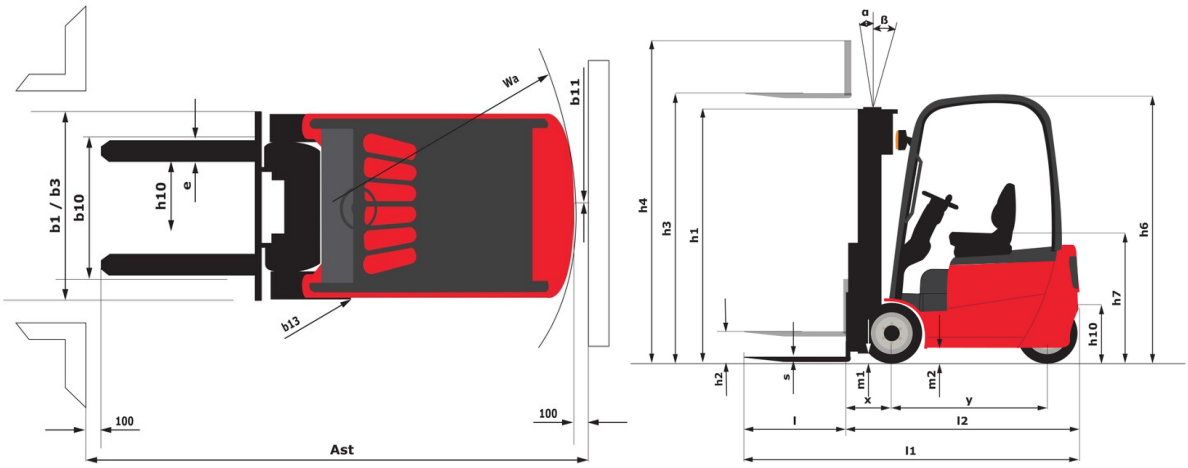

マットの特性および残存積載能力

フルヴィジビリティ・デュプレックス (FVD)		FVD 27	FVD 30	FVD 33	FVD 36	FVD 40	FVD 43	FVD 45
α - マスト フォークキャリッジチルト、前方	°	5.50	5.50	5.50	5.50	3.50	3.50	3.50
β - マスト フォークキャリッジチルト、後方	°	6	6	6	6	5	5	5
h1 - マスト高さ マスト下降時	mm	1845	1995	2145	2295	2545	2710	2820
h2 - フリーリフト	mm	145	145	145	145	145	145	145
h3 - 標準揚高	mm	2700	3000	3300	3600	4000	4300	4500
h4 - 最大揚高時高さ	mm	3265	3565	3865	4165	4565	4865	5065
最大高さでの残容量	kg	1800	1800	1800	1800	1800	1700	1700
サイドシフト付残容量 作業範囲図	kg	1800	1800	1800	1800	1800	1700	1700
フックオン式サイドシフト装着時の残存積載能力	kg	1800	1800	1800	1700	1650	1600	1550
最大揚高時高さ	mm	2700	3000	3300	3600	4000	4000	4000
高さ最大容量統合サイドシフト	mm	2700	3000	3300	3600	4000	4000	4000

フリーリフト・デュプレックス (FLD)		FLD 27	FLD 30	FLD 33	FLD 36	FLD 40
α - マスト フォークキャリッジチルト、前方	°	5.50	5.50	5.50	5.50	3.50
β - マスト フォークキャリッジチルト、後方	°	6	6	6	6	5
h1 - マスト高さ マスト下降時	mm	1845	1995	2145	2295	2545
h2 - フリーリフト	mm	1260	1410	1560	1710	1960
h3 - 標準揚高	mm	2700	3000	3300	3600	4000
h4 - 最大揚高時高さ	mm	3295	3595	3895	4195	4595
最大高さでの残容量	kg	1800	1800	1800	1800	1750
サイドシフト付残容量 作業範囲図	kg	1800	1800	1800	1800	1750
フックオン式サイドシフト装着時の残存積載能力	kg	1800	1800	1800	1700	1650
最大揚高時高さ	mm	2700	3000	3300	3600	4000
高さ最大容量統合サイドシフト	mm	2700	3000	3300	3600	4000

フリーリフト・トリプレックス (FLT)		FLT 40	FLT 43	FLT 45	FLT 48	FLT 50	FLT 55	FLT 60	FLT 65
α - マスト フォークキャリッジチルト、前方	°	3.50	3.50	3.50	3.50	3.50	3.50	3.50	3.50
β - マスト フォークキャリッジチルト、後方	°	5	5	5	5	5	5	5	5
h1 - マスト高さ マスト下降時	mm	1910	2010	2075	2175	2240	2410	2625	2840
h2 - フリーリフト	mm	1325	1425	1490	1590	1655	1825	2010	2010
h3 - 標準揚高	mm	4000	4300	4500	4800	5000	5500	6000	6500
h4 - 最大揚高時高さ	mm	4595	4895	5095	5395	5595	6095	6625	7170
最大高さでの残容量	kg	1700	1650	1600	1600	1500	1300	1200	1000
サイドシフト付残容量 作業範囲図	kg	1650	1600	1600	1600	1500	1300	1200	1000
フックオン式サイドシフト装着時の残存積載能力	kg	1550	1500	1500	1500	1400	1200	1100	900
最大揚高時高さ	mm	2500	2500	2500	2500	2500	2500	2500	2500

本社ビル
B.P. 249 - 430 rue de l'Aubinière オービニエール通り
44150 Ancenis Cedex - France
電話 +33 (0)2 40 09 10 11 - ファックス +33 (0)2 40 09 10 97
www.manitou.com

本書では、マニトウ製品の構成バージョンやオプションについて説明していますが、機器によって異なる場合があります。このパンフレットで紹介されている機器は、バージョンによってシリーズの一部であったり、オプションであったり、あるいは利用できない場合があります。Manitouは、いつでも予告なしに、記載・表現されている仕様を変更する権利を有します。提供された仕様はメーカーを拘束するものではありません。詳細につきましては、マニトウの代理店にお問い合わせください。本資料は、契約上の拘束力を有するものではありません。製品の提示は、契約上の拘束力はありません。仕様のリストは無尽蔵です。ロゴおよび会社のビジュアル・アイデンティティはManitouが所有しており、許可なく使用することはできません。すべての権利はマニトウに帰属します。このパンフレットに掲載されている写真や図は、相談や情報提供を目的としています。
MANITOU BF SA - 取締役会を有する有限会社 - 株式資本。39 668 399 ユーロ - 857 802 508 RCS Nantes