Fiche technique :

90 V'AIR

OXYGEN



MANITOU
HANDLING YOUR WORLD

Capacités		Métrique
Hauteur de travail	h21	9 m
Hauteur de plate-forme	h7	7 m
portée max.		2.04 m
Capacité de la nacelle	Q	230 kg
Rotation tourelle		350 °
Nombre de personnes (intérieur / extérieur)		2 / 2
Poids et dimensions		
Poids de la nacelle*		2710 kg
Longueur du panier x Largeur du panier	lp / ep	0.95 m x 0.68 m
Hauteur plancher (accès)	h20	1.03 m
Longueur hors-tout	l1	2.31 m
Largeur hors tout	b1	1.10 m
Hauteur hors tout	h17	2.31 m
Déport du contrepoids (tourelle à 90°)	a7	0.04 m
Déport du contrepoids		0.05 m
Rayon de giration intérieur / braquage extérieur	Wa3	0.05 m/1.98 m
Garde au sol sous plots stabilisateurs	m6	0.03 m
Garde au sol au centre de l'empattement	m2	0.09 m
Empattement	y	1.20 m
Performances		
Vitesse de translation - en mode transport		4.50 km/h
Vitesse de translation - en mode travail		0.60 km/h
Pente franchissable		25 %
Dévers autorisé		2 °
Roues		
Type de roues		Pneus pleins non-marquants
Pneus standards		406 x 127 mm
Roues motrices (avant / arrière)		0 / 2
Roues directrices (avant / arrière)		2 / 0
Freinage sur roues (avants / arrières)		0 / 2
Moteur/batterie		
Technologie batterie		Plomb
Puissance du moteur de traction		2 x 1.50 kW
Nombre de pompe hydraulique / Capacité de la pompe hydraulique		2 x 4.20 cm³
Tension batterie		24 V
Capacité de la batterie		250 Ah
Puissance du chargeur / Phase		0.90 kW / Monophasé
Chargeur intégré (V / A)		24 V / 30 A
Divers		
Nombre de cycles avec batterie standard (HIRD)		39
Poinçonnage au sol		11.30 daN/cm2
Pression hydraulique		140 bar
Capacité du réservoir hydraulique		22 l
Niveau de pression acoustique (au panier) (LpA)		62.70 dB
Vibration corps entier dans le panier à vitesse max (Aw max)		0.50 m/s²
Conformité aux normes		
Cette machine est conforme aux normes :		Directives européennes : 2006/42/CE – Machines (révision de la norme EN 280:2013) – 2004/108/CE (CEM)

90 V'Air - Abaques

Abaque de charge pour nacelles métrique

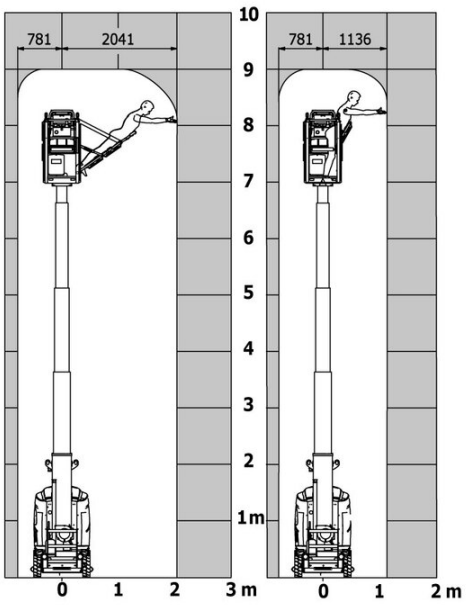

90 V'Air - Schémas d'encombrement

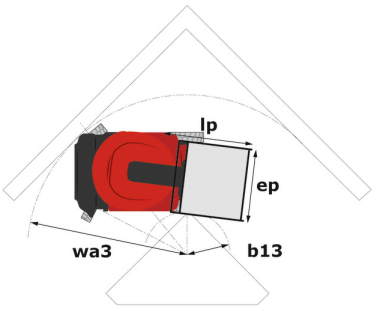



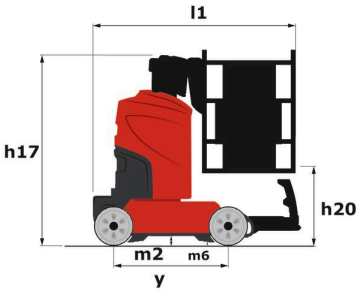

Équipements

Standard
2 phares arrière à LED positionnés
2 phares avant LED avec grille de protection
2 radars de détection verticale
3 tresses antistatiques
Alarme sonore et voyant lumineux (mise à niveau, surcharge, descente)
Anneaux de levage et d'arrimage
Assistance diagnostic intégrée
Batterie traction avec recharge centralisée
Bouton d'arrêt d'urgence sur la plateforme et sur le châssis
Boîte à outils
Chargeur embarqué multi-voltage - 48V - 35A - ZIVAN - Gel - Monophasé
Commandes proportionnelles
Compteur horaire
Descente d'urgence manuelle
Déplacement possible à hauteur maximale
Freinage de type négatif sur les roues arrière
Klaxon additionnel au pied
Panneau de commande rétroéclairé
Plateforme avec plancher ajouré
Plateforme spécifique avec plusieurs positions de travail
Pneus en caoutchouc non marquants
Projecteur de travail sur plateforme
Protection fixe contre les nids-de-poule
Protections en caoutchouc avant et latérales
Réflecteurs latéraux
Technologie CAN bus
Voyant d'indication de charge de batterie

Optionnel
Extincteur à poudre 6 kg A, B, C
Huile biodégradable
Huile de protection pour grand froid
Kit de sécurité - Harnais et casque

Siège Social
B.P. 249 - 430 rue de l'Aubinière
44150 Ancenis Cedex - France
Tel: +33 (0)2 40 09 10 11 - Fax: +33 (0)2 40 09 10 97
www.manitou.com



Cette publication présente le descriptif des versions et possibilités de configuration des produits Manitou qui peuvent différer en équipement. Les équipements présentés dans cette brochure peuvent être de série, en option, ou non disponibles suivant les versions. Manitou se réserve le droit, à tout moment et sans préavis, de modifier les spécifications décrites et représentées. Les spécifications portées n'engagent pas le constructeur. Pour plus de détails, contactez votre concessionnaire Manitou. Document non contractuel. Présentation des produits non contractuelle. Liste des spécifications non exhaustive. Les logos ainsi que l'identité visuelle de l'entreprise sont la propriété de Manitou et ne peuvent être utilisés sans autorisation. Tous droits réservés. Les photos et schémas contenus dans la présente brochure ne sont fournis qu'à des fins de consultation et à titre indicatif.
Manitou BF SA - Société anonyme à conseil d'administration - Capital social : 39 668 399 euros - 857 802 508 RCS Nantes