Technisches Datenblatt :

# ME 418

MANITOU
HANDLING YOUR WORLD

| | Technische Merkmale | | Metrisch |
|---|---|---|---|
| 1.1 | Hersteller | | Manitou |
| 1.2 | Modellname | | ME 418 |
| 1.3 | Antriebsart | | Elektrisch - Blei |
| 1.4 | Bedienertyp | | Sitzen |
| 1.5 | Max. Tragkraft | Q | 1800 kg |
| 1.6 | Schwerpunkt der Last | c | 500 mm |
| 1.8 | Lastabstand, Mitte der Antriebsachse bis zur Gabel | x | 411 mm |
| 1.9 | Radstand | y | 1380 mm |
| | **Gewicht** | | |
| 2.1 | Betriebsgewicht | | 3070 kg |
| 2.2 | Last Vorderachse (beladen) / Hinterachse (beladen) | | 4350 kg / 520 kg |
| 2.3 | Gewicht auf Vorderachse, leer / Hinterachse, leer | | 1400 kg / 1670 kg |
| | **Reifen** | | |
| 3.1 | Bereifung | | Superelastik-Reifen |
| 3.2 | Größe der Vorderräder | | 21 x 8-9 |
| 3.3 | Größe der Hinterräder | | 5.00-8 |
| 3.5 | Anzahl der Vorderräder | | 2 / 2 |
| 3.5.2 | Anzahl der Antriebsräder | | 2 |
| 3.6 | Vorderspur | b10 | 938 mm |
| 3.7 | Abstand zwischen den Hinterrädern | b11 | 898 mm |
| | **Abmessungen** | | |
| 4.7 | Höhe des Fahrerschutzes (Kabine) | h6 | 2130 mm |
| 4.8 | Höhe des Sitzes | h7 | 1045 mm |
| 4.12 | Höhe des Zugmauls | h10 | 275 mm |
| 4.19 | Gesamtlänge | l1 | 3248 mm |
| 4.20 | Länge bis zur Vorderseite der Gabeln | l2 | 2098 mm |
| 4.21 | Gesamtbreite | b1 | 1138 mm |
| 4.22 | Gabelquerschnitt / Gabeln Breite / Gabeln Länge | s / e / l | 100 mm x 1150 mm x 35 mm |
| 4.23 | Gabelträger + Gabelzinken, DIN 15173 A/B | | 2A |
| 4.24 | Breite der Gabelklemme | b3 | 1000 mm |
| 4.31 | Bodenfreiheit unter Hubgerüst | m1 | 100 mm |
| 4.32 | Bodenfreiheit in der Mitte des Radstands | m2 | 110 mm |
| 4.33 | Gangbreite für Paletten 1000 x 1200 quer | Ast | 3511 mm |
| 4.34 | Gangbreite für 800 x 1200 Palette, längs | Ast | 3711 mm |
| 4.35 | Wenderadius | Wa | 1900 mm |
| 4.36 | Innerer Wenderadius | b13 | 680 mm |
| | **Leistung** | | |
| 5.1 | Fahrgeschwindigkeit (beladen / unbeladen) | | 13.50 km/h-14 km/h |
| 5.2 | Hubgeschwindigkeit (beladen / unbeladen) | | 0.29 m/s-0.44 m/s |
| 5.3 | Absenkgeschwindigkeit (beladen / unbeladen) | | 0.49 m/s-0.48 m/s |
| 5.5 | Zugkraft / Zugkraft (unbeladen) | | 1200 daN / 1100 daN |
| 5.7 | Steigfähigkeit - beladen / unbeladen | | 12 % / 13 % |
| 5.10 | Betriebsbremse | | Hydraulisch |
| | **Motor** | | |
| 6.1 | Nennleistung des Antriebsmotors (S2 60 min) | | 8 kW |
| 6.2 | Nennleistung des Motors bei S3 15% | | 8.60 kW |
| 6.3 | Batterie gemäß DIN 43531/35/36 A, B, C | | DIN43531 A |
| 6.4 | Batterie / Batteriekapazität | | 48 V / 465 Ah |
| 6.6 | Energieverbrauch nach VDI-Zyklus (kWh/h) | | 4.60 kWh/h |
| | **Sonstiges** | | |
| 8.1 | Art der Antriebseinheit | | Electronic |
| 8.2 | Arbeitsdruck der Hydraulik für Anbaugeräte | | 175 bar |
| 8.3 | Öldurchsatzmenge für Anbaugeräte | | 35 l/min |
| 8.4 | Gemessener/garantierter durchschnittlicher Geräuschpegel am Ohr des Bedieners | | 71 dB |
| 8.4 | Geräuschpegel am Ohr des Fahrers gemäß DIN 12 053 | | 71 dB |

## ME 418 - Maßzeichnung

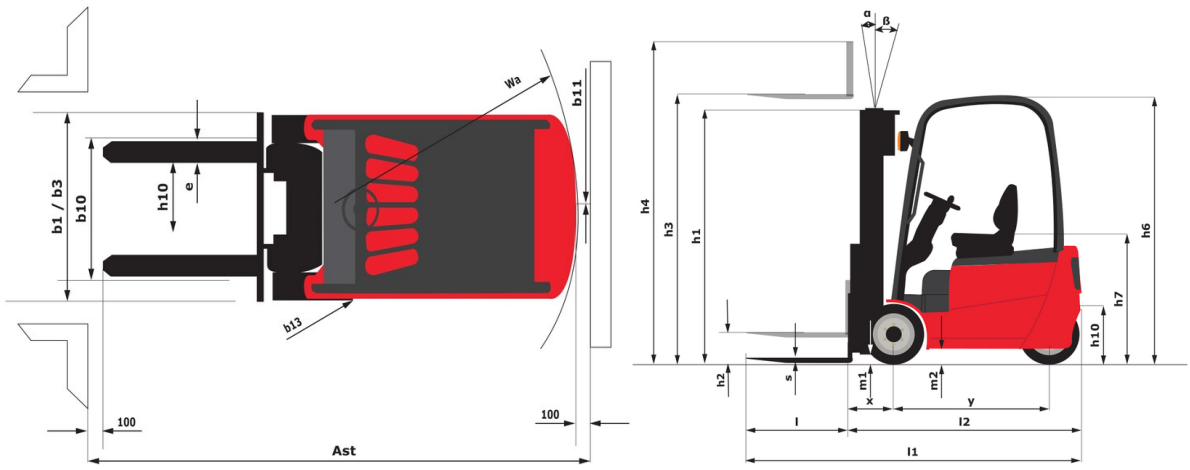

# Merkmale der Hubgerüste und Restkapazitäten

| Duplex Freisicht (FVD) | | FVD 27 | FVD 30 | FVD 33 | FVD 36 | FVD 40 | FVD 43 | FVD 45 |
|---|---|---|---|---|---|---|---|---|
| α - Mast/fork carriage tilt, forward | ° | 5 | 5 | 5 | 5 | 5 | 5 | 5 |
| β - Mast/fork carriage tilt, backward | ° | 6 | 10 | 10 | 10 | 10 | 6 | 6 |
| h1 - Höhe abgesenktes Hubgerät | mm | 1825 | 1975 | 2125 | 2325 | 2575 | 2725 | 2825 |
| h2 - Freihub | mm | 145 | 145 | 145 | 145 | 145 | 145 | 145 |
| h3 - Hubhöhe | mm | 2700 | 3000 | 3300 | 3600 | 4000 | 4300 | 4500 |
| h4 - Höhe des ausgefahrenen Hubgerüsts | mm | 3265 | 3565 | 3865 | 4165 | 4565 | 4865 | 5065 |
| Resttragfähigkeit bei max. Höhe | kg | 1800 | 1800 | 1800 | 1800 | 1800 | 1700 | 1650 |
| Residual capacity with integrated side shift at max heigth | kg | 1800 | 1800 | 1800 | 1800 | 1750 | 1650 | 1600 |
| Resttragfähigkeit mit eingehängter seitlicher Bewegung (Lastdiagramm Industrie) | kg | 1800 | 1800 | 1800 | 1700 | 1650 | 1550 | 1500 |
| Höhe bei max. Last | mm | 2700 | 3000 | 3300 | 3600 | 4000 | 4300 | 2500 |
| Höhe bei max. Tragfähigkeit mit integriertem Seitenschieber | mm | 2700 | 3000 | 3300 | 3600 | 4000 | | |

| Duplex Freihub (FLD) | | FLD 27 | FLD 30 | FLD 33 | FLD 36 | FLD 40 |
|---|---|---|---|---|---|---|
| α - Mast/fork carriage tilt, forward | ° | 5 | 5 | 5 | 5 | 5 |
| β - Mast/fork carriage tilt, backward | ° | 6 | 10 | 10 | 10 | 10 |
| h1 - Höhe abgesenktes Hubgerät | mm | 1825 | 1975 | 2125 | 2275 | 2525 |
| h2 - Freihub | mm | 1240 | 1390 | 1540 | 1690 | 1940 |
| h3 - Hubhöhe | mm | 2700 | 3000 | 3300 | 3600 | 4000 |
| h4 - Höhe des ausgefahrenen Hubgerüsts | mm | 3295 | 3595 | 3895 | 4195 | 4595 |
| Resttragfähigkeit bei max. Höhe | kg | 1800 | 1800 | 1800 | 1800 | 1800 |
| Residual capacity with integrated side shift at max heigth | kg | 1800 | 1800 | 1800 | 1800 | 1750 |
| Resttragfähigkeit mit eingehängter seitlicher Bewegung (Lastdiagramm Industrie) | kg | 1800 | 1800 | 1800 | 1700 | 1650 |
| Höhe bei max. Last | mm | 2700 | 3000 | 3300 | 3600 | 4000 |
| Höhe bei max. Tragfähigkeit mit integriertem Seitenschieber | mm | 2700 | 3000 | 3300 | 3600 | 4000 |

| Triplex Freihub (FLT) | | FLT 40 | FLT 43 | FLT 45 | FLT 48 | FLT 50 | FLT 55 | FLT 60 | FLT 65 |
|---|---|---|---|---|---|---|---|---|---|
| α - Mast/fork carriage tilt, forward | ° | 5 | 5 | 5 | 5 | 5 | 3 | 3 | 3 |
| β - Mast/fork carriage tilt, backward | ° | 6 | 6 | 6 | 6 | 6 | 6 | 6 | 6 |
| h1 - Höhe abgesenktes Hubgerät | mm | 1975 | 2075 | 2085 | 2200 | 2250 | 2425 | 2650 | 2815 |
| h2 - Freihub | mm | 1250 | 1350 | 1500 | 1600 | 1665 | 1840 | 2000 | 2200 |
| h3 - Hubhöhe | mm | 4000 | 4300 | 4500 | 4800 | 5000 | 5500 | 6000 | 6500 |
| h4 - Höhe des ausgefahrenen Hubgerüsts | mm | 4735 | 5035 | 5105 | 5410 | 5595 | 6095 | 6660 | 7125 |
| Resttragfähigkeit bei max. Höhe | kg | 1700 | 1650 | 1650 | 1600 | 1550 | 1500 | 1300 | 1150 |
| Residual capacity with integrated side shift at max heigth | kg | 1650 | 1600 | 1600 | 1550 | 1500 | 1450 | 1250 | 1100 |
| Resttragfähigkeit mit eingehängter seitlicher Bewegung (Lastdiagramm Industrie) | kg | 1550 | 1550 | 1500 | 1450 | 1400 | 1250 | 1150 | 1000 |
| Höhe bei max. Last | mm | 2500 | 2500 | 2500 | 2500 | 2500 | 2500 | 2500 | 2500 |

**Hauptsitz**
B.P. 249 - 430 rue de l'Aubinière
44150 Ancenis Cedex - France
Tel: +33 (0)2 40 09 10 11 - Fax: +33 (0)2 40 09 10 97
www.manitou.com

In vorliegender Broschüre sind die Versionen und Konfigurationsoptionen für Manitou-Produkte beschrieben, die mit unterschiedlicher Ausrüstung ausgestattet werden können. Bei der in der Broschüre beschriebenen Ausrüstung kann es sich um Standard- oder Sonderausrüstung handeln oder um Ausrüstung, die für bestimmte Versionen nicht erhältlich ist. Manitou behält sich das Recht vor, jederzeit unangekündigte Änderungen an den gezeigten und beschriebenen Spezifikationen vorzunehmen. Der Hersteller haftet nicht für die angegebenen Spezifikationen. Für weitere Informationen wenden Sie sich bitte an Ihren Manitou-Händler. Dokument ohne Gewähr. Die Produktbeschreibungen können vom eigentlichen Produkt abweichen. Die Auflistung der Spezifikationen erhebt keinen Anspruch auf Vollständigkeit. Logos und visuelle Identität des Unternehmens sind Eigentum von Manitou und dürfen nicht ohne Genehmigung verwendet werden. Alle Rechte vorbehalten. Die in dieser Broschüre gezeigten Fotos und Abbildungen dienen lediglich Informationszwecken.
MANITOU BF SA - Aktiengesellschaft mit Vorstand - Aktienkapital: 39 668 399 Euro - 857 802 508 Handelsregister (RCS) Nantes