Technisches Datenblatt :

ES 612 LI (5PTS)

MANITOU
HANDLING YOUR WORLD

	Technische Merkmale		Metrisch
1.1	Hersteller		Manitou
1.2	Modellname		ES 612 LI (5pts)
1.3	Antriebsart		Elektrisch
1.4	Bedienertyp		Begleitung
1.5	Max. Tragkraft	Q	1200 kg
1.6	Schwerpunkt der Last	c	600 mm
1.8	Abstand vom Lastschutzgitter bis zur Mitte der Hinterachse	x	729 mm
1.9	Radstand	y	1393 mm
	Gewicht		
2.1	Betriebsgewicht		1248 kg
2.2	Last Vorderachse (beladen) / Hinterachse (beladen)		983 kg / 1513 kg
2.3	Gewicht auf Vorderachse, leer / Hinterachse, leer		883 kg / 353 kg
	Reifen		
3.1	Bereifung		Polyurethan
3.3	Number of load wheels / Size of load wheels		4 / 82 x 68
3.4	Number of stabilizer wheels / Size of the stabilizer wheels		1 / 120 x 54
3.5	Anzahl der Vorderräder / Vorderräder		3 / 4
3.5.2	Anzahl der Antriebsräder / Size of drive wheels		1/230x70
3.6	Vorderspur	b10	558 mm
3.7	Abstand zwischen den Hinterrädern	b11	380 mm
	Abmessungen		
4.6	Initialhub	h5	110 mm
4.19	Gesamtlänge	l1	2126 mm
4.20	Länge bis zur Vorderseite der Gabeln	l2	834 mm
4.21	Gesamtbreite	b1	800 mm
4.22	Gabelquerschnitt / Gabeln Breite / Gabeln Länge	s / e / l	60 mm / 185 mm / 1150 mm
4.24	Breite der Gabelklemme	b3	700 mm
4.32	Bodenfreiheit in der Mitte des Radstands	m2	24 mm
4.33	Gangbreite für Paletten 1000 x 1200 quer	Ast	2398 mm
4.34	Gangbreite für 800 x 1200 Palette, längs	Ast	2394 mm
4.35	Wenderadius	Wa	1597 mm
4.9	Höhe Deichsel oben min. / max.	h14 / h14	750 mm / 1250 mm
	Leistung		
5.1	Fahrgeschwindigkeit (beladen / unbeladen)		6 km/h / 6 km/h
5.2	Hubgeschwindigkeit (beladen / unbeladen)		0.18 m/s / 0.30 m/s
5.3	Absenkgeschwindigkeit (beladen / unbeladen)		0.27 m/s / 0.22 m/s
5.8	Max. Steigfähigkeit (beladen) / Steigfähigkeit(unbeladen)		7 % / 10 %
5.10	Betriebsbremse		Elektromagnetisch
	Motor		
6.1	Nennleistung des Antriebsmotors (S2 60 min)		1.50 kW
6.2	Nennleistung des Motors bei S3 15%		3 kW
6.3	Batterie gemäß DIN 43531/35/36 A, B, C		DIN 43535-B
6.4	Batterie / Batteriekapazität		24 V / 180 Ah
6.5	Gewicht der Batterie (+/- 5%)		189 kg
	Sonstiges		
8.1	Art der Antriebseinheit		AC
8.4	Geräuschpegel am Ohr des Fahrers gemäß DIN 12 053		65 dB

ES 612 LI (5pts) - Maßzeichnung

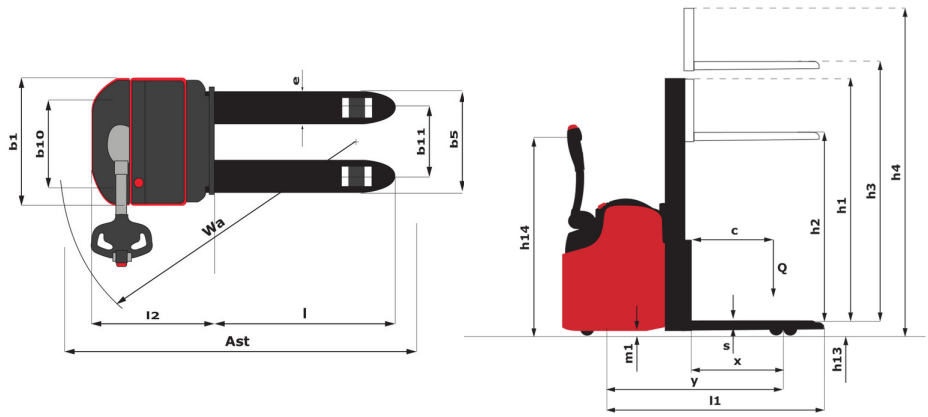

Merkmale der Hubgerüste und Restkapazitäten

Simplex mit Zentralzylinder (CCS)		CCS 15	CCS 17
h1 - Höhe abgesenktes Hubgerät	mm	1953	2203
h2 - Freihub	mm	1506	1756
h3 - Hubhöhe	mm	1506	1756
h4 - Höhe des ausgefahrenen Hubgerüsts	mm	1960	2210
Resttragfähigkeit bei max. Höhe	kg	1200	1200

Duplex Freihub (FLD)		FLD 29	FLD 34
h1 - Höhe abgesenktes Hubgerät	mm	1953	2203
h2 - Freihub	mm	1506	1756
h3 - Hubhöhe	mm	2931	3431
h4 - Höhe des ausgefahrenen Hubgerüsts	mm	3385	3885
Resttragfähigkeit bei max. Höhe	kg	1200	900

Triplex Freihub (FLT)		FLT 42
h1 - Höhe abgesenktes Hubgerät	mm	1911
h2 - Freihub	mm	1466
h3 - Hubhöhe	mm	4246
h4 - Höhe des ausgefahrenen Hubgerüsts	mm	4723
Resttragfähigkeit bei max. Höhe	kg	550

Hauptsitz
B.P. 249 - 430 rue de l'Aubinière
44150 Ancenis Cedex - France
Tel: +33 (0)2 40 09 10 11 - Fax: +33 (0)2 40 09 10 97
www.manitou.com

In vorliegender Broschüre sind die Versionen und Konfigurationsoptionen für Manitou-Produkte beschrieben, die mit unterschiedlicher Ausrüstung ausgestattet werden können. Bei der in der Broschüre beschriebenen Ausrüstung kann es sich um Standard- oder Sonderausrüstung handeln oder um Ausrüstung, die für bestimmte Versionen nicht erhältlich ist. Manitou behält sich das Recht vor, jederzeit unangekündigte Änderungen an den gezeigten und beschriebenen Spezifikationen vorzunehmen. Der Hersteller haftet nicht für die angegebenen Spezifikationen. Für weitere Informationen wenden Sie sich bitte an Ihren Manitou-Händler. Dokument ohne Gewähr. Die Produktbeschreibungen können vom eigentlichen Produkt abweichen. Die Auflistung der Spezifikationen erhebt keinen Anspruch auf Vollständigkeit. Logos und visuelle Identität des Unternehmens sind Eigentum von Manitou und dürfen nicht ohne Genehmigung verwendet werden. Alle Rechte vorbehalten. Die in dieser Broschüre gezeigten Fotos und Abbildungen dienen lediglich Informationszwecken.
MANITOU BF SA - Aktiengesellschaft mit Vorstand - Aktienkapital: 39 668 399 Euro - 857 802 508 Handelsregister (RCS) Nantes