Технический паспорт ТЕХНИЧЕСКОЕ ОПИСАНИЕ :

ES 614 LI (5PTS)

MANITOU
HANDLING YOUR WORLD

	Технические характеристики		Метрический
1.1	Производитель		Manitou
1.2	Наименование модели		ES 614 LI (5pts)
1.3	Источник питания		Электротехнический - Свинец
1.4	Режим движения		Ножное
1.5	Номинальная грузоподъемность	Q	1400 kg
1.6	Центр тяжести груза	c	600 mm
1.8	Расстояние от защитной решетки до центра задней оси	x	729 mm
1.9	Колесная база	y	1393 mm
	Вес		
2.1	Снаряженная масса		1280 kg
2.2	Нагрузка на передний мост (с грузом) / задний мост (с грузом)		1005 kg / 1690 kg
2.3	Нагрузка на передний мост (без груза) / задний мост (без груза)		905 kg / 375 kg
	Шины		
3.1	Шины		Полиуретановый бандаж
3.3	Количество нагруженных колес / Размеры грузовых колес		4 / 82 x 68
3.4	Количество стабилизаторов колес / Размер стабилизатора колес		1 / 120 x 54
3.5	Количество передних колес / задних колес		3 / 4
3.5.2	Количество ведущих колес / Размеры ведущих колес		1/230x70
3.6	Датчик передних колес	b10	558 mm
3.7	Расстояние между задними колесами	b11	380 mm
	Габаритные размеры		
4.15	Высота грузовых вил в опущенном положении	h13	86 mm
4.19	Общая длина	l1	2137 mm
4.20	Длина до основания вил	l2	846 mm
4.21	Общая ширина	b1	800 mm
4.22	Секция вил / Ширина вил / Длина вил	s / e / l	60 mm / 185 mm / 1150 mm
4.24	Ширина каретки грузовых вил	b3	700 mm
4.32	Дорожный просвет в центре колесной базы	m2	24 mm
4.33	Ширина прохода для паллет шириной 1000 x 1200	Ast	2399 mm
4.34	Ширина прохода для паллет длиной 800 x 1200	Ast	2402 mm
4.6	Подъем	h5	110 mm
4.35	Радиус поворота	Wa	1597 mm
4.9	Высота рукояти в опущенном положении / поднятом положении	h14 / h14	750 mm / 1250 mm
	Производительность		
5.1	Скорость движения (с грузом / без груза)		6 km/h / 6 km/h
5.2	Скорость подъема (с грузом / без груза)		0.18 m/s / 0.30 m/s
5.3	Скорость опускания (с грузом / без груза)		0.27 m/s / 0.22 m/s
5.8	Макс. преодолеваемый уклон – с грузом / без груза		7 % / 10 %
5.10	Рабочий тормоз		Электромагнитный
	Двигатель		
6.1	Номинальная мощность двигателя (S2 60 мин)		1.50 kW
6.2	Номинальная мощность подъемного двигателя для S3 15%		3 kW
6.3	Батарея в соответствии с DIN 43531/35/36 A, B, C		DIN 43535-B
6.4	Батарея / Емкость аккумуляторной батареи		24 V / 180 Ah
6.5	Вес батареи (+/-5%)		220 kg
	Разное		
8.1	Тип привода		AC
8.4	Уровень шума на уровне уха водителя по DIN 12 053		65 dB

ES 614 LI (5pts) - габаритный чертеж

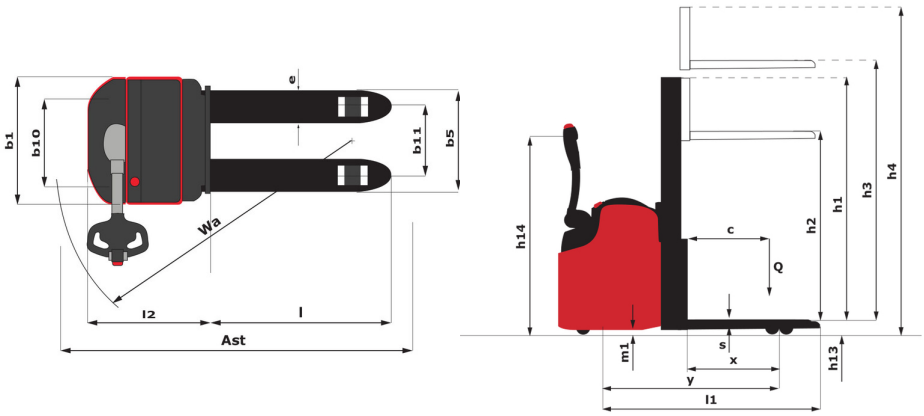

Характеристики мачт и начальная емкость

Односекционная с центральным расположением цилиндра (CCS)		CCS 15	CCS 17
h1 - Высота с опущенной мачтой	mm	1953	2203
h2 - Свободный подъем	mm	1506	1756
h3 - Высота подъема	mm	1506	1756
h4 - Высота с выдвинутой мачтой	mm	1960	2210
Остаточная грузоподъемность на максимальной высоте	kg	1400	1400

Двухсекционная со свободным ходом (FLD)		FLD 29	FLD 34
h1 - Высота с опущенной мачтой	mm	1953	2203
h2 - Свободный подъем	mm	1506	1756
h3 - Высота подъема	mm	2931	3431
h4 - Высота с выдвинутой мачтой	mm	3385	3885
Остаточная грузоподъемность на максимальной высоте	kg	1200	950

Трехсекционная со свободным ходом (FLT)		FLT 42
h1 - Высота с опущенной мачтой	mm	1911
h2 - Свободный подъем	mm	1466
h3 - Высота подъема	mm	4246
h4 - Высота с выдвинутой мачтой	mm	4723
Остаточная грузоподъемность на максимальной высоте	kg	600

Головной офис
B.P. 249 - 430 rue de l'Aubinière
44150 Ancenis Cedex - France (Франция)
Телефон: 00 33 (0)2 40 09 10 11 - Факс: 00 33 (0)2 40 09 10 97
www.manitou.com

В данной брошюре описываются версии конфигурации и опции продуктов Manitou, которые могут отличаться в зависимости от оборудования. Описанное в данной брошюре оборудование может, в зависимости от версии, быть стандартным, опциональным или недоступным. Комания Manitou оставляет за собой право в любое время изменять приведенные и описанные характеристики без предварительного уведомления. Указанные технические характеристики не являются обязательными для производителя. Для получения дополнительной информации обратитесь к своему дилеру Manitou. Этот документ не имеет обязывающего, договорного характера. Описание продукции не имеет обязывающего, договорного характера. Список технических характеристик не является исчерпывающим. Логотипы и средства визуальной идентификации являются собственностью Manitou, их несанкционированное использование запрещено. Все права защищены. Фотографии и схемы в этой брошюре предоставлены только для ознакомления и в качестве справочной информации.
Manitou BF SA — Компания с ограниченной ответственностью и советом директоров – Акционерный капитал: 39 668 399 евро — Номер 857 802 508 в Реестре коммерсантов и предприятий Нанта