Fiche technique :

4200V

MANITOU
HANDLING YOUR WORLD

Capacités		Métrique
Capacité nominale		1905 kg
Poids à vide		5291 kg
Poids et dimensions		
Empattement	y	1387 mm
Hauteur de travail - levé complètement	h27	4745 mm
Hauteur à l'axe d'articulation – Entièrement levé	h28	3647 mm
Hauteur hors tout en haut du ROPS	h17	2083 mm
Angle de déversement à hauteur maximale	a5	31 °
Hauteur de déversement	h29	2916 mm
Longueur hors-tout avec godet	l16	4026 mm
Déport à hauteur totale et déversé	r6	1003 mm
Cavage au sol	a13	31 °
Hauteur entre le siège et le sol	h30	1046 mm
Largeur hors tout sans godet	b1	2019 mm
Largeur du godet	e1	2134 mm
Garde au sol	m4	185 mm
Longueur hors-tout sans godet	l2	3086 mm
Angle de départ	a2	19 °
Rayon de braquage - Avant avec godet	b18	2248 mm
Performances		
Vitesse de déplacement (à vide)		10.53 km/h
Vitesse de déplacement maximale avec option deux vitesses		18.70 km/h
Roues		
Pneus standards		14,00 x 17,5 HD
Moteur		
Marque du moteur		Deutz
Modèle du moteur		TCD 3.6
Couple max. / Régime moteur		442 Nm / 2200 tr/min
Source d'alimentation		Diesel
Puissance moteur (CV / kW)		132 ch / 97.20 kW
Tension batterie		12 V
Alternateur		130 kW
Démarreur		2.30 kW
Hydraulique		
Système hydraulique auxiliaire haut débit – Option		154 l/min
Capacités des réservoirs		
Réservoir à carburant		39.40 l
Capacité du réservoir hydraulique		63.40 l
Cylindrée		3.60 l
Bruit et vibration		
Bruit à l'environnement (LwA)		101 dB
Bruit au poste de conduite (LpA)		85 dB
Vibrations au corps entier (ISO 2631-1)		0.79 m/s²
Vibration sur l'ensemble mains/bras		< 1.20 m/s²

4200V - Schémas d'encombrement

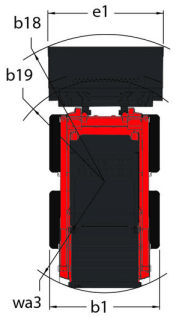

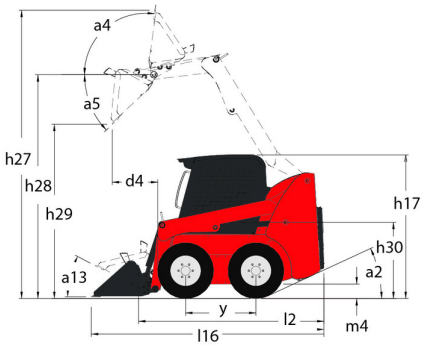

Équipements

—	
Plaque pour un accès totale (amovible)	Série
Autres options	
Entraînement hydrostatique - servocommande	Série
Mise à niveau automatique sélectionnable 4	Série
Fonction de levage	
Hydraulique auxiliaire	Série
Hydraulique auxiliaire à haut débit	Série
Tablier All-Tach®	Série
Tablier Power-A-Tach®	Série
Fonctions secondaire	
Instrumentation complète	Série
Suspension Hydraglide® 3	Série
Motorisation/Puissance	
Moteur à turbo-compresseur	Série
Préchauffage du bloc moteur	Série
Radiateur sur charnières	Série
Système d'arrêt automatique du moteur	Série
Transmission à deux vitesses	Série
Poste opérateur	
2 accélérateurs commandes manuelle/à la pédale	Série
Accoudoir réglable / Support de commandes 1	Série
Avertisseur sonore	Série
Cabine complète	Option
Chauffage	Série
Climatisation manuelle	Série
Commandes de joystick	Série
Protection supérieure ROPS/FOPS Niveau II	Série
Siège à haut dossier réglable	Série
Siège à suspension pneumatique	Série
Sécurité	
Alarme de recul	Série
Barre de retenue de l'opérateur	Série
Commande de frein (automatique/manuelle)	Série
Protection anti-vandalisme	Série
Support de bras de levage	Série
Système de sécurité Hydraloc®	Série
Éclairage	
Phares de travail – Avant et arrière	Série

Siège Social
B.P. 249 - 430 rue de l'Aubinière
44150 Ancenis Cedex - France
Tel: +33 (0)2 40 09 10 11 - Fax: +33 (0)2 40 09 10 97
www.manitou.com

Cette publication présente le descriptif des versions et possibilités de configuration des produits Manitou qui peuvent différer en équipement. Les équipements présentés dans cette brochure peuvent être de série, en option, ou non disponibles suivant les versions. Manitou se réserve le droit, à tout moment et sans préavis, de modifier les spécifications décrites et représentées. Les spécifications portées n'engagent pas le constructeur. Pour plus de détails, contactez votre concessionnaire Manitou. Document non contractuel. Présentation des produits non contractuelle. Liste des spécifications non exhaustive. Les logos ainsi que l'identité visuelle de l'entreprise sont la propriété de Manitou et ne peuvent être utilisés sans autorisation. Tous droits réservés. Les photos et schémas contenus dans la présente brochure ne sont fournis qu'à des fins de consultation et à titre indicatif.
Manitou BF SA - Société anonyme à conseil d'administration - Capital social : 39 668 399 euros - 857 802 508 RCS Nantes