Scheda tecnica :

80 VJR

Capacità		Metrico
Altezza di lavoro	h21	7.65 m
Altezza della piattaforma	h7	5.65 m
Sbraccio massimo		3.24 m
Sbalzo		4.23 m
Oscillazione pendolare (alto / basso)		+62 ° / 51 °
Capacità della piattaforma	Q	200 kg
Rotazione della torretta		350 °
Numero di persone (interno / esterno)		2 / 1
Peso e dimensioni		
Peso della piattaforma*		2250 kg
Dimensioni del cestello (lunghezza x larghezza)	lp / ep	1.11 m x 0.93 m
Altezza pianale (accesso)	h20	0.47 m
Lunghezza totale	l1	2.95 m
Larghezza	b1	0.99 m
Altezza	h17	1.99 m
Lunghezza pendolare massima	l13	1.61 m
Sbalzo contrappeso (torretta a 90°)	a7	0.09 m
Contrappeso sporgenza		0.10 m
Raggio di sterzata esterna	Wa3	2.09 m
Luce libera dal suolo con barre stabilizzatrici abbassate	m6	0.02 m
Altezza libera dal suolo sotto i blocchi stabilizzatori	m6	0.03 m
Altezza dal suolo al centro dell'interasse	m2	0.09 m
Interasse	y	1.20 m
Performance		
Velocità di spostamento - chiuso		4.50 km/h
Velocità di spostamento - sollevato		0.65 km/h
Pendenza superabile		25 %
Inclinazione laterale ammissibile		2 °
Pneumatici		
Tipo di ruote		Gomme piene antitraccia
Modelli di pneumatici		410 x 130 mm
Ruote motrici (anteriori / posteriori)		0 / 2
Ruote direttrici (anteriori / posteriori)		2 / 0
Frenatura su ruote (anteriori / posteriori)		0 / 2
Motore/batteria		
Potenza nominale motore elettrico		2 x 1.50 kW
Potenza del motore di sollevamento		3 kW
Numero della pompa idraulica / Capacità pompa idraulica		2 x 4.20 cm³
Batteria		24 V
Capacità batteria		250 Ah
Carica batteria integrato (V) / Caricabatterie di bordo (A)		24 V / 30 A
Varie		
Numero di cicli con batteria standard (HIRD)		32
Pressione al suolo		11.10 dan/cm2
Pressione idraulica		140 bar
Capacità del serbatoio idraulico		22 l
Rumorosità nell'ambiente (LwA)		< 70 dB
Vibrazione sul gruppo complesso mani/braccia		< 0.50 m/s²
Conformità agli standard		
Questa macchina è conforme alle norme:		Direttive Europee : 2006/42/CE - Macchine (revisione EN280:2013) - 2004/108/EC (EMC) - 2006/95/CE (Bassa tensione)

*Varia in base alle opzioni e agli standard del paese in cui viene consegnata la macchina.

80 VJR - Diagramma di carico

Diagramma di carico per piattaforme portapersone

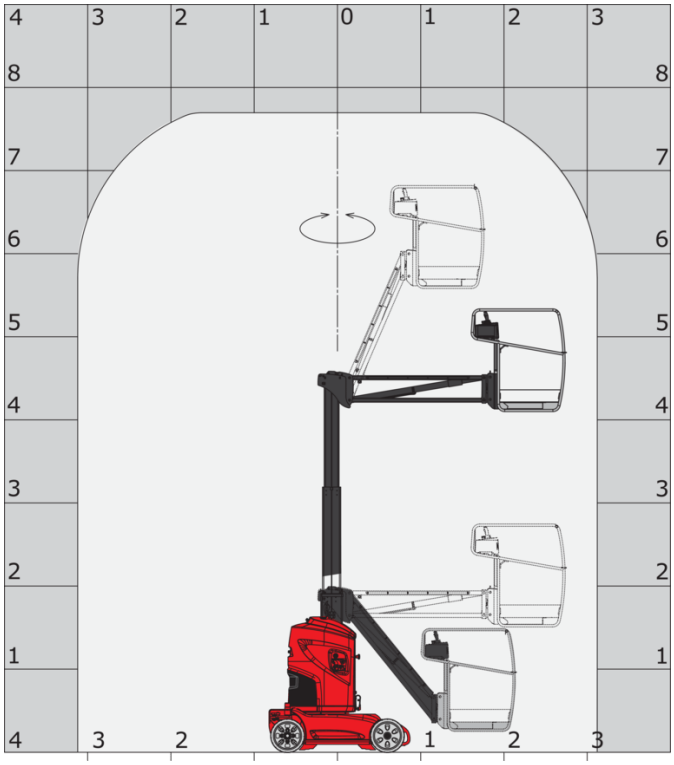

80 VJR - Disegno quotato

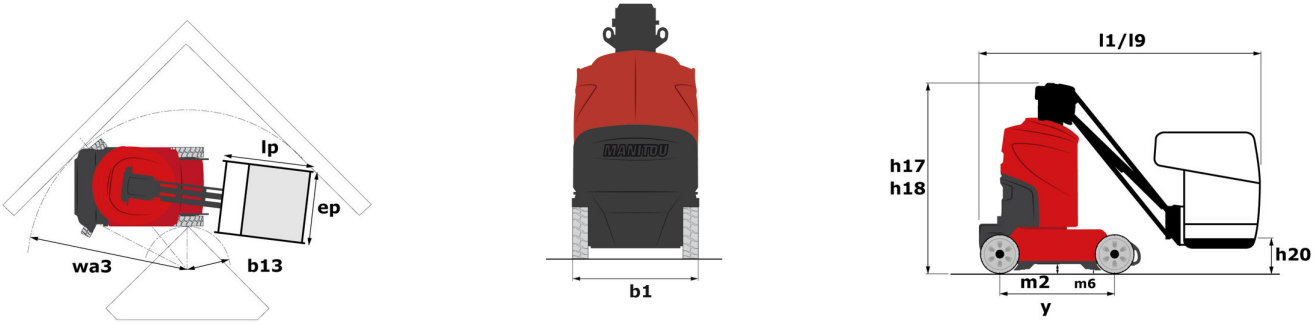

Allestimento

Standard
Allarme sonoro e spia luminosa (inclinazione, sovraccarico, discesa)
Anelli di trasporto e sollevamento
Batteria di trazione
Braccio pendolare
Caricabatterie integrato
Comandi proporzionali
Contatore
Discesa manuale di emergenza
Frenatura negativa su ruote posteriori
Indicatore di carica delle batterie
Interruttore di arresto di emergenza nel cestello e sulla torretta
Piano di calpestio cestello traforato
Pneumatici antitraccia
Protezione antibuche fissa
Scomparto porta-attrezzi nel pianale
Sistema di diagnostica integrato
Tasche portaforche
Tecnologia CAN bus

Opzionale
Batteria senza manutenzione
Faro di lavoro
Imbracatura di sicurezza
Lampeggiante
Olio bassa temperatura
Olio biodegradabile
Predisposizione 230V
Presa da 110 o 230V con interruttore differenziale
SMS : Safe Man System
Verniciatura personalizzata

Sede centrale
MANITOU ITALIA Srl
Via Cristoforo Colombo 2, Loc.Cavazzona - 41013 CASTELFRANCO EMILIA (MO)
Tel: 059.95.98.11 - Fax 059.95.98.65
www.manitou.com

Questa pubblicazione presenta la descrizione delle versioni e delle possibilità di configurazione dei prodotti Manitou, che possono differire per attrezzature. Gli allestimenti presentati nel presente opuscolo possono essere di serie, optional o non disponibili, a seconda delle versioni. Manitou si riserva il diritto di modificare, in qualsiasi momento e senza alcun preavviso, le specifiche tecniche descritte e rappresentate. Le specifiche indicate non rappresentano alcun obbligo per il costruttore. Per maggiori dettagli, rivolgersi al proprio concessionario Manitou. Documento non contrattuale. Elenco delle specifiche non esaustivo. I loghi nonché l'identità visiva dell'azienda sono di proprietà di Manitou e non possono essere utilizzati senza autorizzazione. Tutti i diritti riservati. Le immagini e gli schemi contenuti nel presente opuscolo sono forniti esclusivamente a fini di consultazione e a titolo indicativo.
Manitou BF SA - Società anonima con consiglio di amministrazione. Capitale sociale: 39,668,399 euro - 857 802 508 RCS Nantes