Fiche technique :

TJ 80+

MANITOU
HANDLING YOUR WORLD

Capacités		Métrique
Hauteur de travail	h21	25.89 m
Hauteur de plate-forme	h7	23.89 m
Déport maximal		19.70 m
Rotation du bras pendulaire (haut / bas)		+70 ° / -63 °
Capacité de la nacelle	Q	408 kg
Rotation tourelle		360 °
Rotation de la nacelle (droite / gauche)		90 ° / 90 °
Nombre de personnes (intérieur / extérieur)		3 / 3
Poids et dimensions		
Poids de la nacelle*		16305 kg
Longueur du panier x Largeur du panier	lp / ep	2.30 m x 0.90 m
Hauteur plancher (accès)	h20	0.40 m
Longueur hors-tout	l1	10.84 m
Largeur hors tout	b1	2.48 m
Hauteur hors tout	h17	2.71 m
Longueur hors tout repliée	l9	7.88 m
Hauteur hors tout repliée	h18 ***	2.80 m
Longueur pendulaire	l13	2.40 m
Déport du contrepoids (tourelle à 90°)	a7	1.43 m
Déport du contrepoids		1.42 m
Rayon de braquage extérieur	Wa3	4.35 m
Garde au sol au centre de l'empattement	m2	0.41 m
Empattement	y	2.80 m
Performances		
Vitesse de translation - en mode transport		4.50 km/h
Vitesse de translation - en mode travail		0.80 km/h
Pente franchissable		37.50 %
Dévers autorisé		4 °
Roues		
Type de roues		Pneus pleins durcis
Pneus standards		40 x 14 in / 1025 x 365 mm
Roues motrices (avant / arrière)		2 / 2
Roues directrices (avant / arrière)		2 / 2
Freinage sur roues (avants / arrières)		2 / 2
Moteur/batterie		
Marque du moteur / Modèle du moteur		Kubota - D1803-CR-TIE4B
Norme moteur		Tier 4
Puissance du moteur I.C. (ch) / Puissance		49.60 ch / 37 kW
Divers		
Pression hydraulique		400 bar
Capacité du réservoir hydraulique		94 l
Réservoir à carburant		72 l
Vibration sur l'ensemble mains/bras		< 0.50 m/s²
Conformité aux normes		
Cette machine est conforme aux normes :		ANSI A92.20-2018 CSA B354.6 ICES-002-Issue 6 Norme Canadienne CEM

*Varie selon les options et les normes du pays dans lequel la machine est livrée.
** Selon le cycle « REDUCE »

TJ 80+ - Abaques

Abaque de charge pour nacelles métrique

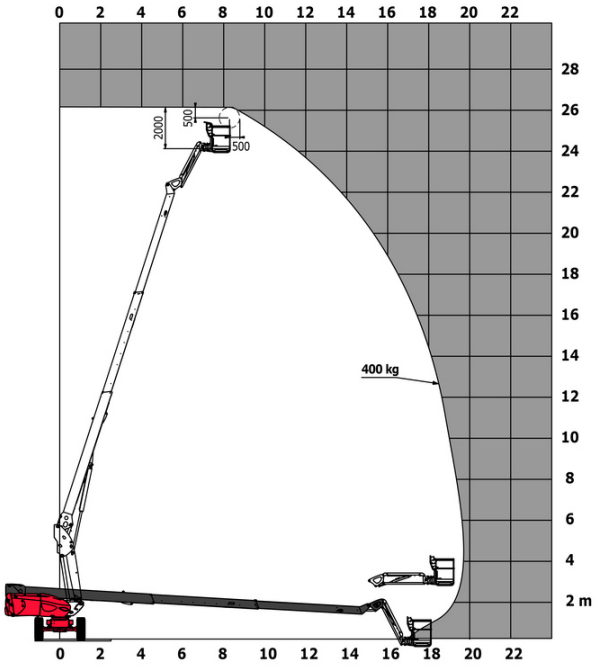

TJ 80+ - Schémas d'encombrement

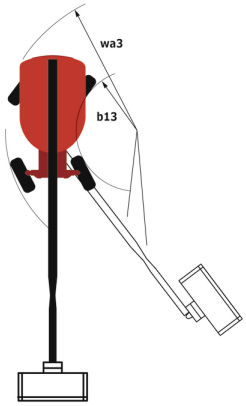

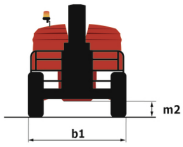

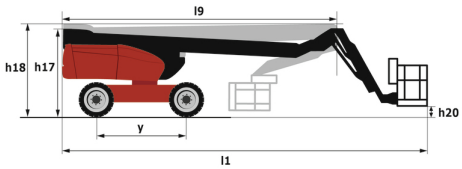

Équipements

Standard
4 roues directrices avec mode crabe
4 roues motrices
Aide au diagnostic intégré
Alarme sonore et témoins lumineux (dévers, surcharge, descente)
Blocage du différentiel sur pont arrière
Compensation électronique du panier
Coupe batterie
Easy Manager
Essieu avant oscillant
Horamètre
Interrupteur d'arrêt d'urgence dans le panier et la tourelle
Jauge à carburant avec témoin niveau bas
Large panier à trois entrées
Levage et déplacement
Moteur monté sur plateau coulissant
Pompe électrique de secours
Prise américaine 110 V avec disjoncteur différentiel
Préchauffage de l'eau
Pédale de présence de l'opérateur
Rotation continue de la tourelle
Technologie bus CAN
Télécommande pour le transport
Témoin orientation tourelle

Optionnel
Anti-démarrage codé
Boites de rangement supplémentaires
Compartiment moteur avec serrure à clé
Gasoil grand froid
Générateur électrique
Huile biodégradable
Huile grand froid
Kit support panneau
Kit support tube
Pack de soudage
Phare de travail
Pneus haute flottaison 1046 x 444 / 41x18LL22.5
Pneus non marquants
Pot catalytique
Radiateur compartimenté et refroidisseur huile hydraulique
Serrure à clef du réservoir de carburant
Système de Protection Secondaire (SPS)

Siège Social
B.P. 249 - 430 rue de l'Aubinière
44150 Ancenis Cedex - France
Tel: +33 (0)2 40 09 10 11 - Fax: +33 (0)2 40 09 10 97
www.manitou.com

Cette publication présente le descriptif des versions et possibilités de configuration des produits Manitou qui peuvent différer en équipement. Les équipements présentés dans cette brochure peuvent être de série, en option, ou non disponibles suivant les versions. Manitou se réserve le droit, à tout moment et sans préavis, de modifier les spécifications décrites et représentées. Les spécifications portées n'engagent pas le constructeur. Pour plus de détails, contactez votre concessionnaire Manitou. Document non contractuel. Présentation des produits non contractuelle. Liste des spécifications non exhaustive. Les logos ainsi que l'identité visuelle de l'entreprise sont la propriété de Manitou et ne peuvent être utilisés sans autorisation. Tous droits réservés. Les photos et schémas contenus dans la présente brochure ne sont fournis qu'à des fins de consultation et à titre indicatif.
Manitou BF SA - Société anonyme à conseil d'administration - Capital social : 39 668 399 euros - 857 802 508 RCS Nantes