Технический паспорт ТЕХНИЧЕСКОЕ ОПИСАНИЕ :

STACKY 10 S16

MANITOU
HANDLING YOUR WORLD

	Технические характеристики		Метрический
1.1	Производитель		Manitou
1.2	Наименование модели		Stacky 10 S16
1.3	Источник питания		Электрический
1.4	Режим движения		Ножное
1.5	Номинальная грузоподъемность	Q	1000 kg
1.6	Центр тяжести груза	c	600 mm
1.8	Расстояние от центра передней оси до вил	x	642 mm
1.9	Колесная база	y	1160 mm
	Вес		
2.1	Вес машины без навесного оборудования		500 kg
	Шины		
3.1	Шины		Полиуретановые
3.5.2	Количество ведущих колес - Размеры ведущих колес		1 x 200x80
3.3	Количество нагруженных колес - Размеры грузовых колес		2 x 78x78
3.4	Количество поворотных колес		1
3.4	Количество стабилизаторов колес / Размер стабилизатора колес		1 x 125x50
3.5	Количество передних колес / задних колес		1 / 2
3.6	Датчик передних колес	b10	517 m
3.7	Расстояние между задними колесами	b11	421 m
	Габаритные размеры		
4.2	Высота с опущенной мачтой	h1	1990 mm
4.5	Высота с выдвинутой мачтой	h4	2140 mm
4.9	Высота рукояти в опущенном положении / поднятом положении	h14 / h14	850 mm / 1350 mm
4.15	Высота грузовых вил в опущенном положении	h13	90 mm
4.19	Общая длина	l1	1828 mm
4.20	Длина до основания вил	l2	678 mm
4.21	Общая ширина	b1	806 mm
4.22	Секция вил / Ширина вил / Длина вил	s / e / l	70 mm x 180 mm / 1150 mm
4.25	Ширина по вилам	b5	560 mm
4.26	Расстояние между колесными рычагами/погрузочными поверхностями	b4	290 mm
4.24	Ширина каретки грузовых вил	b3	700 mm
4.32	Дорожный просвет в центре колесной базы	m2	20 mm
4.34	Ширина прохода для паллет длиной 800 x 1200	Ast	2234 mm
4.35	Радиус поворота	Wa	1346 mm
	Производительность		
5.1	Скорость движения (с грузом / без груза)		4.20 km/h / 4.20 km/h
5.2	Скорость подъема (с грузом / без груза)		0.14 m/s / 0.25 m/s
5.3	Скорость опускания (с грузом / без груза)		0.16 m/s / 0.14 m/s
5.7	Преодолеваемый уклон – с грузом / без груза		3.50 % / 5 %
5.10	Рабочий тормоз		Электромагнитный
5.11	Стояночный тормоз		Ручная разблокировка
	Двигатель		
6.1	Номинальная мощность двигателя (S2 60 мин)		0.30 kW
6.2	Номинальная мощность подъемного двигателя для S3 15%		2 kW
6.3	Батарея в соответствии с DIN 43531/35/36 A, B, C		Полутяговый
6.4	Батарея / Емкость аккумуляторной батареи		24 V / 80 Ah
6.5	Вес батареи (+/-5%)		50 kg
7.2	Мощность		0.30 kW
	Разное		
8.1	Тип привода		AC
8.4	Уровень шума на уровне уха водителя по DIN 12 053		65 dB

Stacky 10 S16 - габаритный чертеж

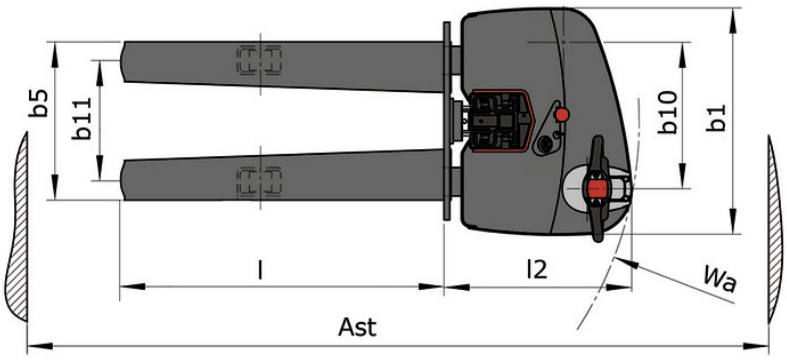

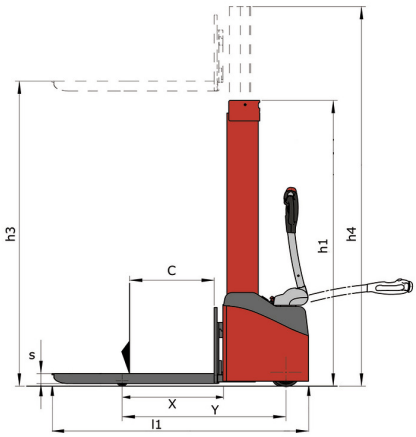

Характеристики мачт

Инструмент 1 000 кг	Мощность навесного оборудования	Центр тяжести груза	A1	A2	B	B1		C	D	E	E1	E2	F	Вес
	kg	mm	mm	mm	mm	mm	mm	mm	mm	mm	mm	mm	mm	kg
EPE 1000	1000	350	700	730	60	-	-	245	-	-	-	-	320	38
FA 1000	1000	500	950	1017	-	190	710	45	80	40	-	-	730	123
FR 1000	1000	600	1150	1182	560	200	320	90	-	70	-	-	700	82
FUT 1000	300	600	795	600	1057	350	650	245	-	240	631	-	-	92
PLF 1000	1000	350	700	727	600	-	-	275	-	91	-	-	630	65
POT 1000	500	600	625	652	50	-	-	145	-	-	-	-	320	33

Tools

EPE 1000

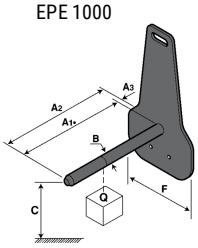

FA 1000

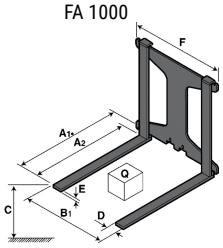

FR 1000

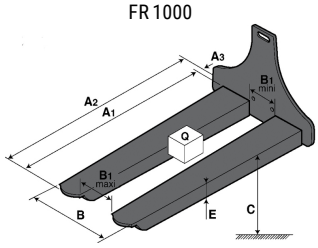

FUT 1000

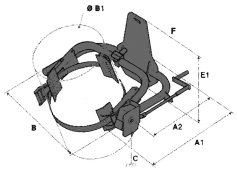

PLF 1000

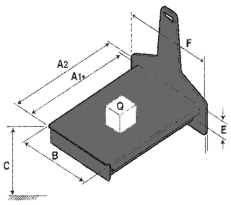

POT 1000

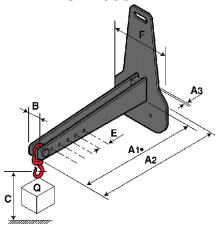

Головной офис
B.P. 249 - 430 rue de l'Aubinière
44150 Ancenis Cedex - France (Франция)
Телефон: 00 33 (0)2 40 09 10 11 - Факс: 00 33 (0)2 40 09 10 97
www.manitou.com

В данной брошюре описываются версии конфигурации и опции продуктов Manitou, которые могут отличаться в зависимости от оборудования. Описанное в данной брошюре оборудование может, в зависимости от версии, быть стандартным, опциональным или недоступным. Комания Manitou оставляет за собой право в любое время изменять приведенные и описанные характеристики без предварительного уведомления. Указанные технические характеристики не являются обязательными для производителя. Для получения дополнительной информации обратитесь к своему дилеру Manitou. Этот документ не имеет обязывающего, договорного характера. Описание продукции не имеет обязывающего, договорного характера. Список технических характеристик не является исчерпывающим. Логотипы и средства визуальной идентификации являются собственностью Manitou, их несанкционированное использование запрещено. Все права защищены. Фотографии и схемы в этой брошюре предоставлены только для ознакомления и в качестве справочной информации.
Manitou BF SA — Компания с ограниченной ответственностью и советом директоров – Акционерный капитал: 39 668 399 евро — Номер 857 802 508 в Реестре коммерсантов и предприятий Нанта